HYUNDAI TELECOM

ORNO®

ZESTAW WIDEODOMOFONOWY

Model HA-201/HCB-500 i HA-201/HCB-701

MONITOR HA-201

KAMERA HCB-500

KAMERA HCB-701

INSTRUKCJA OBSŁUGI I MONTAŻU

UWAGI WSTĘPNE

Przed podłączeniem i użytkowaniem urządzenia prosimy o dokładne zapoznanie się z niniejszą instrukcją obsługi. W razie jakichkolwiek problemów ze zrozumieniem jej treści prosimy o skontaktowanie się ze sprzedawcą urządzenia. Samodzielny montaż i uruchomienie urządzenia jest możliwe pod warunkiem posiadania przez montażystę podstawowej wiedzy z zakresu elektroniki i używania odpowiednich narzędzi. Importer nie odpowiada za uszkodzenia mogące wyniknąć z nieprawidłowego montażu oraz z dokonywania samodzielnych napraw i modyfikacji.

Nie montuj monitora w miejscu narażonym na kurz, bezpośrednie promieniowanie słoneczne (lub inne oświetlenie), wysokie temperatury (powyżej 40 stopni) lub dużą wilgotność. Nie uszczelniaj silikonem kamery, zaleca się wyłożyć wnękę pod kamerę warstwą cienkiego styropianu (tył i ścianki boczne). Nie lokuj urządzenia w miejscach narażonych na wibracje lub wstrząsy. Monitor powinien być ulokowany w pobliżu gniazda 230 V. Urządzenia należy czyścić wilgotną szmatką. Podczas montażu należy stosować się do odpowiedniego ze schematów podłączenia.
Przy projektowaniu instalacji należy dobrać odpowiednią średnicę przewodu w zależności od przewidywanych odległości i warunków środowiska.
Nie należy mieszać żył innych instalacji (telefonicznych, alarmowych itp.) z instalacją wideodomofonu.
Zaleca się prowadzenie obwodu elektrozaczepu osobnym przewodem.

ORNO

UWAGA: Istnieje możliwość rozbudowy zestawu o dodatkowe akcesoria.

Zapytaj o szczegóły sprzedawcę lub dzwoń pod nr 032 43 43 110

AKCESORIA DODATKOWE

Kamera - HCB-500	Kamera - HCB-701	Monitor - HA-201	Moduł pamięci - HVM-200B
Daszek ochronny - HRS-500 (do montażu natynkowego)	Daszek ochronny - HRS-700 (do montażu natynkowego)	Kamera czarno-biała TVC-IRN530	

HYUNDAI TELECOM

BUDOWA ZESTAWU

KAMERA HCB-500
- wandaloodporna kamera
- montaż podtynkowy (opcjonalnie natynkowy)
- ukryty obiektyw typu pin hole
- regulacja siły głosu kamery

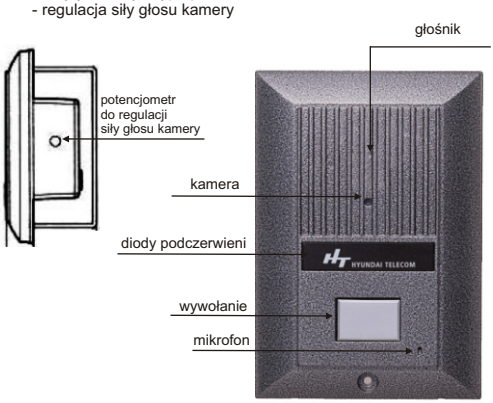

KAMERA HCB-701
- metalowa obudowa
- montaż podtynkowy (opcjonalnie natynkowy)
- regulacja kamery (góra - dół)

MONITOR HA-201

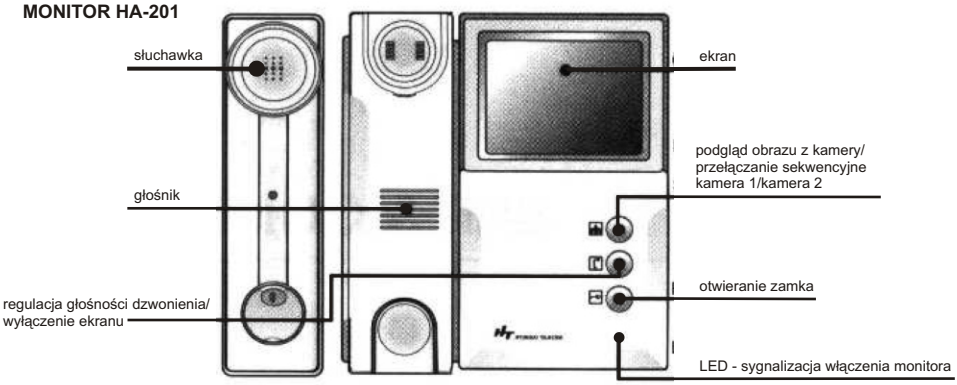

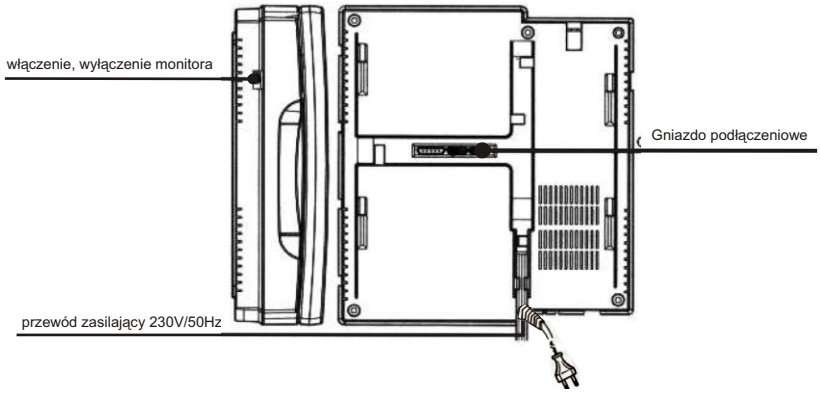

HYUNDAI TELECOM

MONTAŻ ZESTAWU

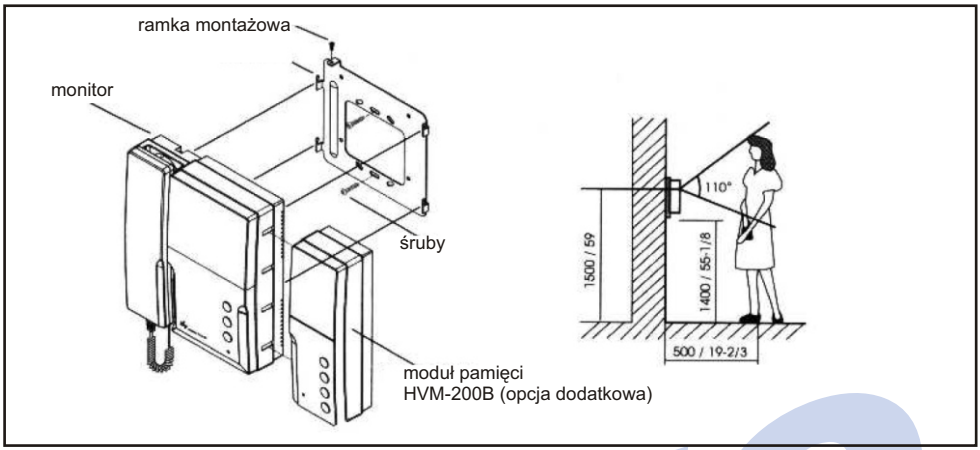

W celu zainstalowania wideomonitora do ściany, przykręcamy dołączoną do zestawu ramkę montażową. Optymalna wysokość umieszczenia monitora to 145-150 cm dostosowane do indywidualnych potrzeb. Do zacisków znajdujących się na odwrocie monitora podłączamy poszczególne żyły wg. schematu podłączenia.

Przed przystąpieniem do instalacji zaleca się podłączenie i wykonanie próby działania urządzenia. W tym celu podłączamy urządzenie wg. schematu podłączenia. Pierwsza osoba podtrzymująca kamerę powinna za pomocą przycisku wywołać drugą osobę, która znajduje się przy monitorze. Ta natomiast powinna dokładnie obejrzeć pole widzenia kamery w celu ewentualnej korekcji położenia modułu. Po dokładnych pomiarach należy przystąpić do wykonania otworów montażowych po wcześniejszym wyłączeniu zasilania. Dla zapewnienia optymalnej jakości pracy zaleca się aby maksymalna odległość między monitorem a kamerą wynosiła 100 m.
Nie uszczelniaj silikonem kamery, można wyłożyć wnękę pod kamerę warstwą cienkiego styropianu.

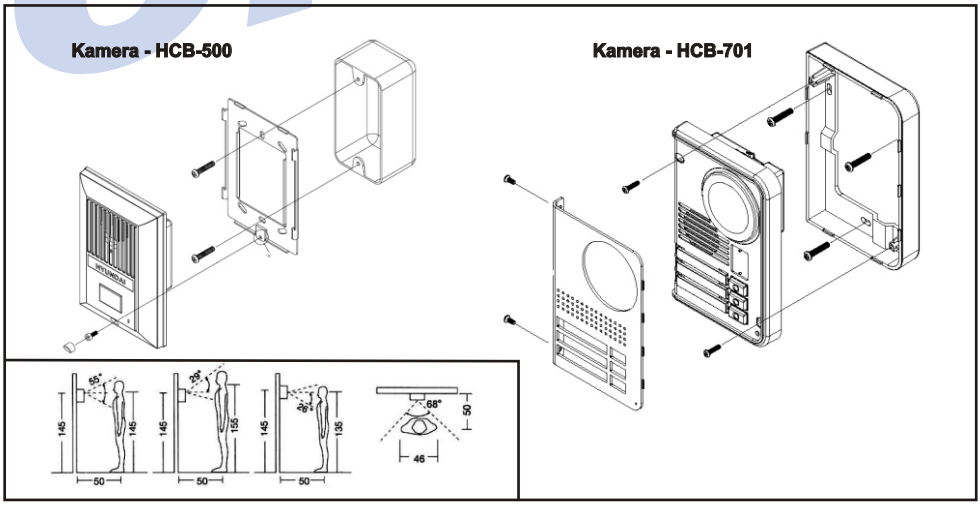

Nie zaleca się montować kamery w miejscach gdzie będzie ona wyjątkowo narażona na bezpośrednie lub prostopadłe działanie promieni światła (słońce, reflektory). Może to spowodować znaczne osłabienie widoczności.
Zalecana wysokość montażu kamery wynosi ok. 150 cm.

SCHEMAT PODŁĄCZENIA

Jeżeli nie używasz modułu pamięci w gnieździe podłączeniowym HVM-200B na monitorze połącz łącza #3 i #4 odpowiednim konektorem znajdującym się w zestawie !!!!!

Okablowanie nie jest dołączone do zestawu. Zaleca się zastosowanie przewodów o przekroju 0,65 mm2.

1. Podłączenie 1 monitora, 1 kamery oraz opcjonalnie modułu pamięci

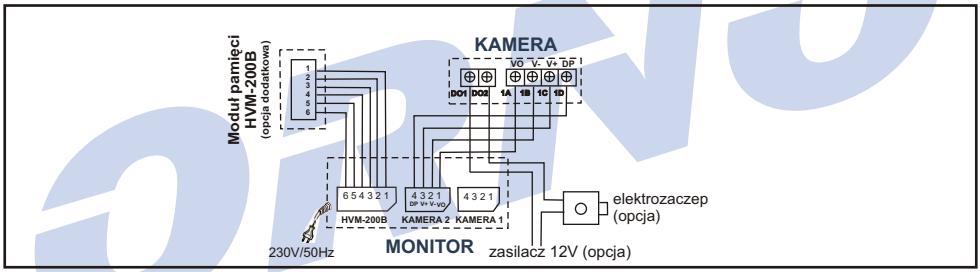

2. Podłączenie 1 monitora i 2 kamer

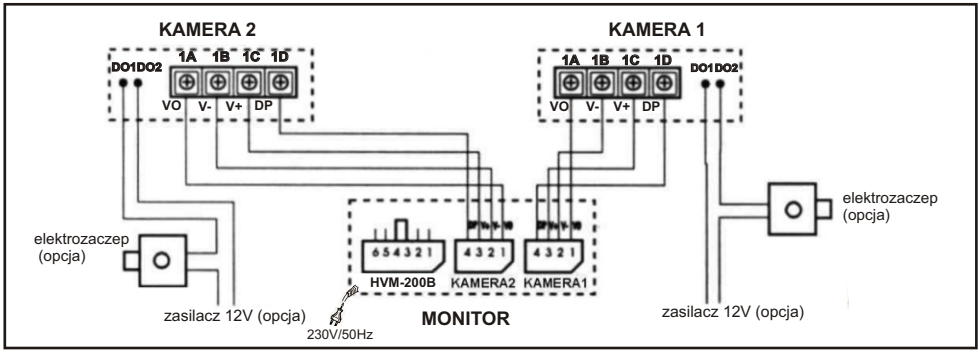

3. Podłączenie 2 monitorów i 2 kamer

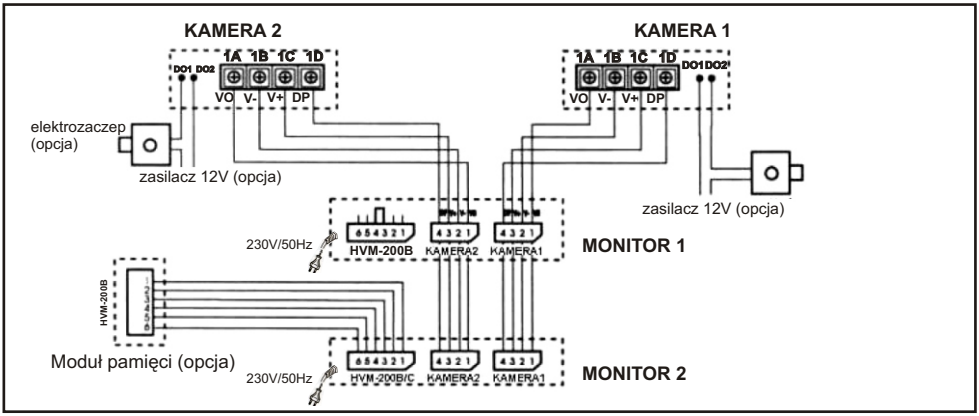

HYUNDAI TELECOM

4. Podłączenie dwóch monitorów i jednej kamery

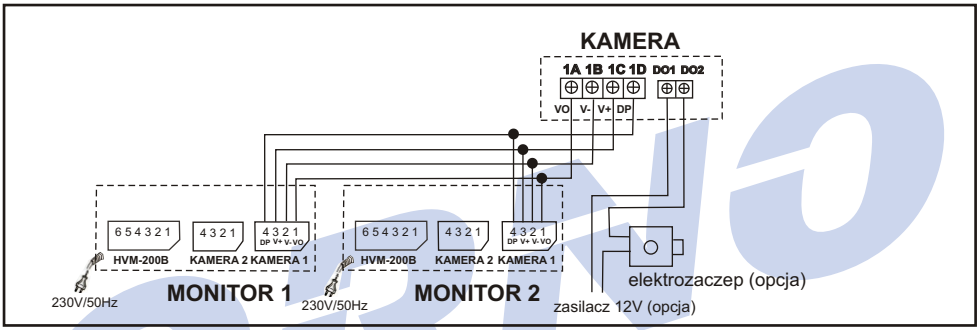

Opis przewodów z kamery (dot. HCB-500) do monitora:
1A - (VO) - VIDEO - biały cienki
1B - (V-) - MASA (GROUND) - czarny cienki
1C - DC 13V (V+) - czerwony cienki
1D - AUDIO (DP) - zielony cienki

Opis przewodów z kamery do elektrozaczepu i zasilacza:
DO1 - Door Open 1 - czarny grubszy przewód
DO2 - Door Open 2 - czarny grubszy przewód

OPIS PRZYCISKÓW

PRZYCISK		OPIS
Monitor		Wł. ekranu / podgląd obrazu z kamer (przełączanie przyciskiem kam1-kam2-kam1….)
Głośność		Dostrajanie głośności dzwonka. Przy położonej słuchawce naciskając przycisk zmieniamy głośność dzwonka (tryb: Normalny/Głośny) / wył. ekranu
Zamek		Otwieranie zamka - przekaźnik
HVM-300C	Time	Ustawianie czasu
	Record	Ręczne nagrywanie obrazów
	Review	Przeglądanie nagranych obrazów
	Away	Wł. / Wył. trybu „opuszczenia lokalu”, zakończenie przeglądania

OBSŁUGA WIDEODOMOFONU

Ustaw przełącznik POWER w pozycji “ON”

1. Odwiedzający naciska przycisk CALL na zewnętrznej kamerze. Przez głośnik monitora rozlega się sygnał - znak czyjejś obecności przed wejściem - na ekranie monitora pojawi się obraz z kamery.
2. Po ujrzeniu obrazu na ekranie monitora możesz:
odpowiedzieć - podnieść słuchawkę i rozpocznij rozmowę obraz na monitorze będzie wyświetlany przez około 180 sekund lub do momentu odłożenia słuchawki.
nie odpowiadać - nie podnoś słuchawki, obraz na monitorze zgaśnie po około 30 sekundach.
3. Po rozmowie z odwiedzającym, jeżeli masz zainstalowany zamek elektromagnetyczny, możesz nacisnąć przycisk aby otworzyć drzwi (przy wyświetlanym obrazie i poniesionej słuchawce).
4. Jeżeli chcesz na monitorze podglądnąć obraz z przed wejścia naciśnij przycisk ,kolejne naciśnięcie przycisku powoduje zmianę wyświetlanego obrazu z kam 1 na kam2 (gdy w systemie zainstalowano dwie kamery).
5. Jeżeli zostaną zainstalowane dwa monitory, przy wywołaniu z kamery dźwięk dzwonka rozlegnie się w obydwu monitorach.
6. Jeżeli w czasie rozmowy z odwiedzającym przy bramce nr 1 nastąpi wywołanie z kamery przy bramce nr 2 na ekranie monitorów pojawi się obraz kamery nr 2. W celu kontynuacji rozmowy z odwiedzającym przy bramce nr 1 należy przełączyć na monitorze przełącznikiem obraz na kamerę nr 1.

DANE TECHNICZNE

RODZAJ PARAMETRU	DANE	
Nominalne napięcie zasilania zestawu	230V/50Hz	
Pobór mocy	w stanie czuwania - ok. 1 W, rozmowa - ok. 8,5 W	
PARAMETRY MODUŁU ZEWNĘTRZNEGO		
	HCB-500	**HCB-701**
Rodzaj kamery	Czarno-biała, CCD	
Czułość	0,1 lux	
Waga kamery	0,200 kg	0,381 kg
Wymiary (Szer. x Wys. x Głęb.)	91,5 x 132 x 32 mm podtynk 56 x 80 x 32 mm	100,8 x 152 x 45 mm podtynk 100 x 153 x 45 mm
Parametry napięcia wyjściowego dla rygla elektromagnetycznego	12 V prądu stałego	
Parametry rygla elektromagnetycznego	Z zestawem współpracują standardowe rygle elektromagnetyczne prądu stałego	
Napięcie zasilania	DC 12 V z modułu wewnętrznego	
PARAMETRY MODUŁU WEWNĘTRZNEGO HA-201		
Rodzaj monitora	Czarno - biały o przekątnej 4 cale	
Napięcie zasilania	230 V/50Hz	
Warunki pracy temp.	Od-10°C do +40°C	
Rodzaj komunikacji	DUPLEX	
Sygnał gongu	Generowany elektronicznie z możliwością regulacji poziomu głośności	
Waga	1,300 kg	
Wymiary (Szer. x Wys. x Głęb.)	188 x 208 x 60 mm	
PRZEWODY ŁĄCZĄCE ELEMENTY ZESTAWU (element wyposażenia dodatkowego)		
Przewód łączący moduł zewnętrzny z wewnętrznym - rodzaj zależny od warunków eksploatacji	Czterożyłowy o przekroju od 0,65 mm^2. Powyżej 30 m. dwużyłowy o przekroju od 0,65 mm^2 + przewód koncentryczny na VIDEO (VO) - 1A i MASĘ (V-) - 1B.	
Przewód łączący moduł wewnętrzny z ryglem elektromagnetycznym	Dwużyłowy o przekroju od 0,65 mm^2 plus zasilanie elektrozamka	

CE

Zużyte urządzenie elektryczne nie może być składowane wraz z innymi odpadami. Zużyte urządzenie należy składować w miejscach do tego przeznaczonych. **DYREKTYWA 2002/96/WE z dnia 27.01.2003 r**

ORNO-POLSKA®
ul. Cieszyńska 21
43-170 Łaziska Górne
tel. 032 43 43 110, fax 032 43 59 224
orno@orno.pl; www.orno.pl