www.orno.pl

ORNO-LOGISTIC Sp. z o.o.
ul. Rolników 437, 44-141 Gliwice, POLJSKA
tel. (+48) 32 43 43 110
NIP: 6351831853, REGON: 243244254

Model: OR-GM-9042, OR-GM-9042(GS)

ME| Utičnica za namještaj sa USB punjačem i kliznim poklopcem

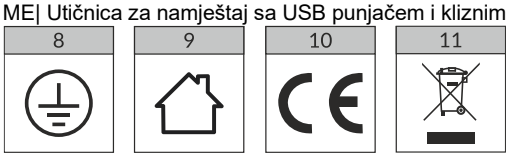

ME| Uputstva za bezbjednu upotrebu

Prije spajanja i korišćenja uređaja pročitajte ovo Uputstvo za upotrebu i sačuvajte ga za buduću upotrebu. U slučaju da je nešto ovdje napisano nejasno, molimo, kontaktirajte prodavca. Proizvođač nije odgovoran ni za kakvu štetu koja nastane zbog nepravilne instalacije ili nepravilnog rukovanja uređajem. Bilo kakva popravka ili modifikacija koju izvršite sami rezultiraće gubitkom garancije. Budući da su tehnički podaci podložni stalnim izmjenama, proizvođač zadržava pravo na izmjene karakteristika proizvoda te uvođenje različitih konstrukcijskih rješenja bez pogoršavanja parametara proizvoda ili funkcionalne kvalitete. Dodatne informacije o proizvodima ORNO dostupne su na www.orno.pl. Orno-Logistic Sp. z o.o. ne snosi odgovornost za posljedice nepridržavanja ovih Uputa. Orno-Logistic Sp. z o.o. zadržava pravo izmjene ovih Uputa - najnoviju verzija uputa za uporabu možete preuzeti na www.support.orno.pl. Pridržana su sva autorska prava i prava na prijevod/tumačenje ovih uputa za uporabu.

Prije nego što uključite uređaj, uvjerite se da su parametri električnog kola u skladu sa njegovom tehničkom specifikacijom. U slučaju oštećenja žice, bezbjedno je odmah isključite. Ne koristite uređaj kada je žica oštećena. Trebalo bi da istu zamijeni profesionalni električar.

1. Isključite napajanje prije bilo kakvih aktivnosti na proizvodu.
2. Ne uranjajte uređaj u vodu ili druge tečnosti.
3. Nemojte koristiti uređaj ako je oštećeno kućište ili žica.
4. Ne otvarajte uređaj i ne popravljajte isti sami.
5. Nemojte koristiti uređaj suprotno njegovoj prvobitnoj namjeni.
6. Držati van domašaja djece.
7. Izbjegavajte kontakt sa vodom i drugim električnim provodnicima (npr. metalima).
8. Klasa zaštite I.
9. Uređaj je predviđen za korištenje u unutarnjim prostorima.
10. Proizvod usklađen sa CE
11. U svakom kućanstvu koristi se električna i elektronička oprema koja predstavlja potencijalnu opasnost za ljude i okoliš zbog opasnih tvari, mješavina te sastavnih elemenata takve opreme. S druge strane, otpadna oprema je vrijedan materijal, od koga možemo da recikliramo sirovine kao što su bakar, kalaj, staklo, gvožđe i drugo. Simbol precrtane kante za smeće postavljen na opremi, ambalaži ili dokumentima priloženim uz nju ukazuje na neophodnost odvojenog prikupljanja otpadne električne i elektronske opreme. Proizvodi označeni na navedeni način ne smiju se odlagati s običnim otpadom te zajedno s drugim otpadom. Navedeno je kažnjivo novčanom kaznom. Označavanje takođe znači da je oprema stavljena na tržište nakon 13. avgusta 2005. godine. Odgovornost korisnika je da otpadnu opremu preda na određeno sabirno mjesto radi odgovarajućeg tretmana. Korišćena oprema se takođe može vratiti prodavcu u slučaju kupovine novog proizvoda u iznosu koji nije veći od nove kupljene opreme iste vrste. Informacije o raspoloživom sistemu prikupljanja otpadne električne opreme možete pronaći na informativnom mjestu prodavnice i u opštinskoj kancelariji. Pravilno zbrinjavanje korištene opreme pomaže očuvanju okoliša i zaštiti ljudskog zdravlja!

06/2024

MONTAŽA

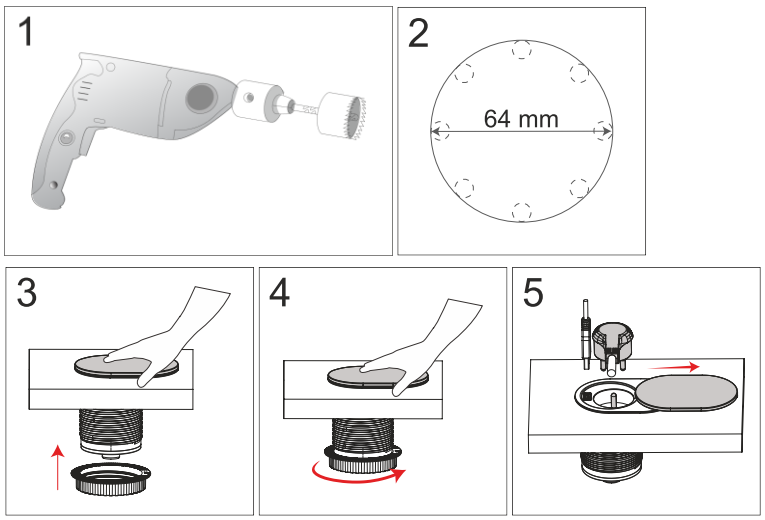

DIMENZIJE

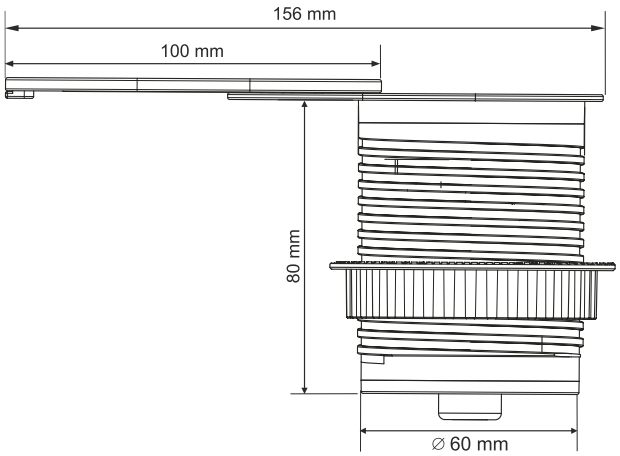

sl. 1.

TEHNIČKI PODACI

Nominalni napon:	230 V~, 50 Hz	
Maksimalna struja	16A	
Maks. opterećenje	3680 W	
Broj utičnica:	1	
Standard utičnice	OR-GM-9042	Francuska (tip E)
	OR-GM-9042(GS)	Schuko (tip)
Broj USB ulaza	2 (1 x USB-A, 1 x USB-C)	
Vrste USB ulaza:	USB-A	5,0 V DC/ 3,0 A/ 15,0 W 9,0 V DC/ 2,0 A/ 18,0 W 12,0 V DC/ 1,5 A/ 18,0 W maks.

	USB-C	5,0 V DC/ 3,0 A/ 15,0 W 9,0 V DC/ 2,22 A/ 18,0 W 12,0 V DC/ 1,67 A/ 20,0 W maks.
Ukupna izlazna snaga USB-a (A+C ulaz)	5,0 V DC/ 3,4 A/ 17,0 W	
Kabel	OR-GM-9042	H05VV-F3 x 1,0 mm^2 (1,9 m)
	OR-GM-9042(GS)	H05VV-F3 x 1,5 mm^2 (1,9 m)
Materijal	plastika + aluminijum	
Zaštita od ulaska IP	IP20	
Dimenzije	70 x 100 x 85 mm	
Neto težina	0,37 kg	
Prosječna učinkovitost pod opterećenjem	83,7%	
Učinkovitost pri niskom opterećenju (10 %)	78,1%	
Potrošnja energije u stanju bez opterećenja	0,06 W	

ME

OPIS

Uvučena utičnica za namještaj Ø6cm sa kliznim poklopcem nije samo praktično rješenje za povezivanje uređaja, već i elegantan dodatak svakom modernom enterijeru. Savršeno funkcioniše i kod kuće i u kancelariji. Jedna utičnica tipa E ili F (1x2P+E) sa maksimalnim opterećenjem od 3680 W i dva ugrađena USB ulaza (tipa A+C; 17W) omogućavaju povezivanje tri uređaja istovremeno. Izlaz USB punjača je 5 V/3,4 A. Kabl dužine 1,9 m obezbjeđuje nesmetanu instalaciju, a presjek žice H05VV-F3x1mm2 garantuje bezbjedan rad. Utičnica je izrađena od visokokvalitetne plastike, stoga je otporna na oštećenja, a aluminijumski poklopac štiti utičnicu od prašine. Utičnica je crne ili srebrne boje, okruglog oblika (prečnik 6cm). Savršeno funkcioniše u suvim prostorijama, kao što su kancelarije, radne sobe, konferencijske sale i dnevne sobe.

MONTAŽA

1. Prije ugradnje, koristeći testeru za rupe (1), napravite rupu u radnoj površini da biste postavili utičnicu. Prečnik rupe bi trebalo da bude 64 cm (2).
2. Kada je rupa pripremljena, odvrnite ulijevo i uklonite montažni prsten sa tijela.
3. Provucite kabl za napajanje i tijelo utičnice kroz rupu na radnoj površini (3).
4. Provucite montažni prsten kroz kabl za napajanje (3), zavrnite ga na tijelo, a zatim na donju stranu radne površine (4).
5. Uključite kabl za napajanje u utičnicu.

BEZBJEDNOST I ODRŽAVANJE

Održavanje se smije provoditi tek nakon što je isključen izvor napajanja. Čišćenje je dopušteno samo nježnom i suhom tkaninom. Nemojte koristiti hemijska sredstva za čišćenje. Ne prekrivajte proizvod. Obezbijedite slobodan pristup vazduhu. Zaštitite žice od pucanja, kidanja, prekomjernog savijanja i drugih opasnih aktivnosti koje mogu prouzrokovati oštećenje izolacije ožičenja.