**Podmiot odpowiedzialny/ Responsible entity/ Zuständige Stelle/ Entité responsable/ Ответственный субъект:**
ORNO-LOGISTIC Sp. z o.o.
ul. Rolników 437, 44-141 Gliwice, POLAND
tel. (+48) 32 43 43 110, www.orno.pl

ORNO

# PL | Czujnik ruchu PIR
EN | PIR motion sensor
DE | PIR-Bewegungsmelder
FR | Détecteur de mouvement PIR
RU | Датчик движения PIR

**Model: OR-CR-296**

**PL| INFORMACJE DOTYCZĄCE BEZPIECZEŃSTWA: ostrzeżenia i uwagi dot. bezpiecznego stosowania produktu.**

1. Przed rozpoczęciem korzystania z urządzenia, zapoznaj się z niniejszą instrukcją obsługi oraz zachowaj ją na przyszłość.
2. Dokonanie samodzielnych napraw i modyfikacji skutkuje utratą gwarancji.
3. Urządzenie może być używane wyłącznie zgodnie z jego przeznaczeniem. Jakiekolwiek inne zastosowanie uznaje się za niebezpieczne.
4. Producent nie odpowiada za uszkodzenia mogące wyniknąć z nieprawidłowego montażu czy eksploatacji urządzenia.
5. Montaż urządzenia powinien być wykonany przez osobę doświadczaną i posiadającą odpowiednie uprawnienia.
6. Wszelkie czynności wykonuj przy odłączonym zasilaniu.
7. Nie zanurzaj urządzenia w wodzie i innych płynach.
8. Nie obsługuj urządzenia, gdy uszkodzona jest obudowa.
9. Nie dotykaj bezpośrednio ani pośrednio wewnętrznych elementów pracującego urządzenia - grozi porażeniem i/lub oparzeniem.
10. Nie zakrywaj urządzenia. Zapewnij swobodny przepływ powietrza.
11. Produkt jest przeznaczony do użytku wewnątrz i na zewnątrz pomieszczeń.
12. Wybierając miejsce montażu oprawy z czujnikiem ruchu, należy wziąć pod uwagę następujące kryteria:

a) Miejsce montażu powinno uwzględniać kąty zasięgu czujnika, aby zapewnić skuteczne wykrywanie ruchu.
b) Czujnik nie powinien być skierowany na jasne obiekty (np. białe powierzchnie) ani na źródła ciepła, które mogą zakłócać jego działanie.
c) Unikaj montażu w pobliżu urządzeń emitujących silne pole elektromagnetyczne, grzejników oraz obiektów silnie odbijających światło, takich jak lustra czy okna.
d) Nie instaluj oprawy w miejscach narażonych na silny wiatr, gdzie ruchome obiekty (np. drzewa, zasłony) mogą wywoływać fałszywe wykrycia. Unikaj również miejsc w pobliżu sprzętów emitujących podmuchy wiatru (zamrażarki, klimatyzatory, wentylatory, itd.).
e) Zanieczyszczenie optyki czujnika zmniejsza zasięg i czułość detekcji ruchu – należy dbać o jej czystość.
f) W warunkach, gdzie różnica temperatur między poruszającym się obiektem a otoczeniem jest niewielka (np. w upalne dni), zasięg i szybkość reakcji czujnika mogą być ograniczone.

**WSKAZÓWKI DOTYCZĄCE SPOSOBU UTYLIZACJI**

Każde gospodarstwo jest użytkownikiem sprzętu elektrycznego i elektronicznego, a co za tym idzie potencjalnym wytwórcą niebezpiecznego dla ludzi i środowiska odpadu, z tytułu obecności w sprzęcie niebezpiecznych substancji, mieszanin oraz części składowych. Z drugiej strony zużyty sprzęt to cenny materiał, z którego możemy odzyskać surowce takie jak miedź, cyna, szkło, żelazo i inne. Symbol przekreślonego kosza na śmieci umieszczany na sprzęcie, opakowaniu lub dokumentach do niego dołączonych oznacza, że produktu nie wolno wyrzucać łącznie z innymi odpadami. Oznakowanie oznacza jednocześnie, że sprzęt został wprowadzony do obrotu po dniu 13 sierpnia 2005 r. Obowiązkiem użytkownika jest przekazanie zużytego sprzętu do wyznaczonego punktu zbiórki w celu właściwego jego przetworzenia. Informacje o dostępnym systemie zbierania zużytego sprzętu elektrycznego można znaleźć w punkcie informacyjnym sklepu oraz w urzędzie miasta/gminy. Odpowiednie postępowanie ze zużytym sprzętem zapobiega negatywnym konsekwencjom dla środowiska naturalnego i ludzkiego zdrowia!

**EN| DIRECTIONS FOR SAFTY USE: warnings and precautions for the safe use of the product.**

1. Before using the device, read this user manual carefully and keep it for future reference.
2. Self-repairs or modifications will void the warranty.
3. The device may only be used as intended. Any other use is considered unsafe.
4. The manufacturer is not liable for damages resulting from improper installation or use of the device.
5. Installation must be performed by a qualified professional authorized to install electrical equipment.
6. Perform all tasks with the power supply disconnected.
7. Do not immerse the device in water or other liquids.
8. Do not operate the device if the housing is damaged.
9. Do not touch internal components of the operating device directly or indirectly — risk of electric shock and/or burns.
10. Do not cover the device. Ensure free airflow.
11. The product is intended for indoor and outdoor use.
12. When selecting a location for a fixture with a motion sensor, consider the following criteria:

a) The installation location should account for the sensor's detection angles to ensure effective motion detection.
b) The sensor should not be directed towards bright objects (e.g., white surfaces) or heat sources that could interfere with its operation.
c) Avoid installing the sensor near devices that emit strong electromagnetic fields, heaters, or objects that strongly reflect light, such as mirrors or windows.
d) Do not install the fixture in areas exposed to strong winds, where moving objects (e.g., trees, curtains) could trigger false detections. Additionally, avoid locations near appliances that emit drafts of air (freezers, air conditioners, fans, etc.).
e) Dirt on the sensor's optics reduces the detection range and sensitivity – ensure it stays clean.
f) In conditions where the temperature difference between the moving object and the surroundings is minimal (e.g., on hot days), the sensor's range and reaction speed may be limited.

**DISPOSAL INSTRUCTIONS**

Every household is a user of electrical and electronic equipment and therefore a potential producer of hazardous waste to humans and the environment from the presence of hazardous substances, mixtures and components in the equipment. On the other hand, waste equipment is a valuable material, from which we can recover raw materials such as copper, tin, glass, iron and others. The WEEE sign placed on the equipment, packaging or documents attached thereto indicates the necessity of separate collection of waste electrical and electronic equipment. Products marked in this way, under penalty of a fine, may not be disposed of in ordinary waste together with other waste. The marking also means that the equipment was placed on the market after the 13th August 2005. It is the user's responsibility to hand over the waste equipment to a designated collection point for proper treatment. Used equipment may also be returned to the seller in case of purchase of a new product in a quantity not greater than the new purchased equipment of the same type. Information about the available waste electrical equipment collection system can be found at the information point of the shop and in the municipal office. Proper handling of waste equipment prevents negative consequences for the environment and human health!

**DE| ANWEISUNGEN ZUR SICHEREN VERWENDUNG: Warnhinweise und Vorsichtsmaßnahmen für die sichere Verwendung des Produkts.**

1. Vor der Inbetriebnahme des Geräts ist die Bedienungsanleitung sorgfältig zu lesen und für die Zukunft aufzubewahren.
2. Eigenständige Reparaturen und Modifikationen führen zum Verlust der Garantie.
3. Das Gerät darf ausschließlich bestimmungsgemäß verwendet werden. Jegliche andere Verwendung gilt als gefährlich.
4. Der Hersteller haftet nicht für Schäden, die durch unsachgemäße Montage oder Nutzung des Geräts entstehen können.
5. Die Montage des Geräts sollte von einer Person mit Berechtigung zur Installation elektrischer Geräte durchgeführt werden.
6. Alle Arbeiten sind bei ausgeschaltetem Strom auszuführen.
7. Tauchen Sie das Gerät nicht in Wasser oder andere Flüssigkeiten.
8. Betreiben Sie das Gerät nicht, wenn das Gehäuse beschädigt ist.
9. Berühren Sie keine inneren Komponenten des laufenden Geräts – weder direkt noch indirekt – da dies zu Stromschlägen und/oder Verbrennungen führen kann.
10. Decken Sie das Gerät nicht ab. Sorgen Sie für eine freie Luftzirkulation.
11. Das Produkt ist für die Verwendung im Innen- und Außenbereich bestimmt.
12. Bei der Wahl des Installationsortes für eine Leuchte mit Bewegungsmelder sollten folgende Kriterien beachtet werden:

a) Bei der Wahl des Montageortes sollte der Abdeckungswinkel des Sensors berücksichtigt werden, um eine effektive Bewegungserkennung zu gewährleisten.
b) Der Sensor sollte nicht auf helle Objekte (z. B. weiße Flächen) oder Wärmequellen gerichtet werden, die seine Funktion beeinträchtigen könnten.
c) Vermeiden Sie die Montage in der Nähe von Geräten, die starke elektromagnetische Felder aussenden, Heizungen und stark reflektierenden Objekten wie Spiegeln oder Fenstern.
d) Installieren Sie die Leuchte nicht in Bereichen, die starkem Wind ausgesetzt sind und in denen sich bewegende Objekte (z. B. Bäume, Vorhänge) zu Fehldetektionen führen können. Vermeiden Sie auch Standorte in der Nähe von Geräten, die Windböen erzeugen (Gefriertruhen, Klimaanlagen, Ventilatoren usw.).
e) Verschmutzung der Sensoroptik verringert die Reichweite und Empfindlichkeit der Bewegungserkennung - halten Sie sie sauber.
f) Unter Bedingungen, bei denen der Temperaturunterschied zwischen dem sich bewegenden Objekt und der Umgebung gering ist (z. B. bei heißem Wetter), können die Reichweite und die Reaktionsgeschwindigkeit des Sensors eingeschränkt sein.

**ENTSORGUNGSHINWEISE**

Jeder Haushalt ist ein Benutzer von Elektro- und Elektronikgeräten und daher ein potenzieller Produzent von gefährlichen Abfällen für Mensch und Umwelt, da die Geräte gefährliche Stoffe, Gemische und Komponenten enthalten. Andererseits sind gebrauchte Geräte ein wertvolles Material, aus dem wir Rohstoffe wie Kupfer, Zinn, Glas, Eisen u.a. gewinnen können. Das Symbol des durchgestrichenen Mülleimers auf Geräten, Verpackungen oder den angehängten Dokumenten deutet auf die Notwendigkeit der getrennten Sammlung von Elektro- und Elektronik-Altgeräten hin. So gekennzeichnete Produkte dürfen unter Androhung einer Geldstrafe nicht mit dem Hausmüll entsorgt werden. Diese Kennzeichnung bedeutet gleichzeitig, dass das Gerät nach dem 13. August 2005 in Verkehr gebracht wurde. Der Benutzer soll die Altgeräte einer festgelegten Sammelstelle zur entsprechenden Entsorgung zuführen. Gebrauchtgeräte können auch an den Verkäufer übergeben werden, wenn Sie ein neues Produkt in einer Menge kaufen, die nicht höher ist als die der neu gekauften Ausrüstung desselben Typs. Informationen zum verfügbaren Sammelsystem für Elektroaltgeräte finden Sie am Informationspunkt des Geschäfts und im Stadt-/Gemeindeamt. Der sachgemäße Umgang mit gebrauchten Geräten verhindert negative Folgen für die Umwelt und die menschliche Gesundheit!

**FR| INFORMATIONS RELATIVES À LA SÉCURITÉ : avertissements et mises en garde concernant l'utilisation du produit en toute sécurité.**

1. Avant d'utiliser l'appareil, lisez ce manuel et conservez-le pour référence ultérieure.
2. Toute réparation ou modification effectuée par vos soins entraînera la perte de la garantie.
3. L'appareil ne peut être utilisé que conformément à son usage prévu. Toute autre utilisation est considérée comme dangereuse.
4. Le fabricant n'est pas responsable des dommages pouvant résulter d'un assemblage ou d'un fonctionnement incorrects de l'appareil.
5. L'installation doit être effectuée par un professionnel qualifié et habilité à installer des équipements électriques.
6. Effectuez toutes les opérations avec l'alimentation déconnectée.
7. N'immergez pas l'appareil dans l'eau ou d'autres liquides.
8. Ne pas faire fonctionner l'appareil si le boîtier ou le câble est endommagé.
9. Ne touchez pas directement ou indirectement les composants internes de l'appareil en fonctionnement – risque de choc et/ou de brûlure.
10. Ne couvrez pas l'appareil. Assurez la libre circulation de l'air.
11. Le produit est destiné à une utilisation intérieure et extérieure.
12. Il convient de tenir compte des critères suivants lors du choix de l'emplacement de montage d'un luminaire à détecteur de mouvement :

a) L'emplacement de montage doit tenir compte des angles de la portée du capteur afin d'assurer une détection efficace des mouvements.
b) Le capteur ne doit pas se trouver face à des objets brillants (par exemple des surfaces blanches) ou à des sources de chaleur susceptibles de perturber son fonctionnement.
c) Évitez de le monter à proximité d'appareils émettant des champs électromagnétiques puissants, de radiateurs et d'objets très réfléchissants tels que des miroirs ou des fenêtres.
d) Le luminaire ne doit pas être monté dans des zones exposées à des vents forts, où des objets en mouvement (par exemple, des arbres, des rideaux) peuvent provoquer de fausses détections. Évitez également les emplacements à proximité d'équipements qui émettent des rafales de vent (congélateurs, climatiseurs, ventilateurs, etc.).
e) La contamination de l'optique du capteur réduit la portée et la sensibilité de la détection de mouvement – veillez à ce qu'elle soit propre.
f) Lorsque la différence de température entre un objet en mouvement et l'environnement est faible (par exemple par temps chaud), la portée et la vitesse de réponse du capteur peuvent être limitées.

**INSTRUCTIONS POUR L'ÉLIMINATION**

Chaque ménage est un utilisateur d'équipements électriques et électroniques et donc un producteur potentiel de déchets dangereux pour l'homme et l'environnement du fait de la présence de substances, mélanges et composants dangereux dans les équipements. D'autre part, les déchets d'équipements sont une matière précieuse à partir de laquelle nous pouvons récupérer des matières premières telles que le cuivre, l'étain, le verre, le fer et autres. Le symbole d'une poubelle barrée d'une croix placée sur l'équipement, l'emballage ou les documents qui y sont joints indique la nécessité d'une collecte sélective des déchets d'équipements électriques et électroniques. Les produits ainsi marqués, sous peine d'amende, ne peuvent être éliminés avec les déchets ordinaires avec les autres déchets. Le marquage signifie également que l'équipement a été mis sur le marché après le 13 août 2005. Il est de la responsabilité de l'utilisateur de remettre les équipements usagés à un point de collecte désigné pour un traitement approprié. L'équipement usagé peut également être retourné au vendeur en cas d'achat d'un nouveau produit en quantité n'excédant pas celle de l'équipement neuf acheté du même type. Les informations sur le système de collecte des déchets d'équipements électriques sont disponibles au point d'information du magasin et au bureau municipal. Une manipulation correcte des équipements de traitement des déchets permet d'éviter les conséquences négatives pour l'environnement et la santé humaine!

**RU| ИНФОРМАЦИЯ ПО БЕЗОПАСНОСТИ: предупреждения и предостережения относительно безопасного использования устройства.**

1. Перед использованием устройства прочтите данное руководство пользователя и сохраните его для дальнейшего использования.
2. Выполнение самостоятельного ремонта и модификаций приводит к утрате гарантии.
3. Устройство может использоваться исключительно в соответствии с его назначением. Любое другое использование считается опасным.
4. Производитель не несет ответственности за повреждения, которые могут возникнуть в результате неправильного монтажа или эксплуатации устройства.
5. Установка устройства должна выполняться опытным и квалифицированным специалистом.
6. Выполняйте все действия при отключенном питании.
7. Не погружайте устройство в воду и другие жидкости.
8. Не эксплуатируйте устройство при повреждении корпуса или кабеля.
9. Не прикасайтесь напрямую или косвенно к внутренним элементам работающего устройства - это может привести к удару электрическим током и/или ожогу.
10. Не закрывайте устройство. Обеспечьте свободную циркуляцию воздуха.
11. Продукт предназначен для использования внутри и снаружи помещений.
12. При выборе места установки светильника с датчиком движения следует учитывать следующие критерии:

a) Место установки должно учитывать углы охвата датчика, чтобы обеспечить эффективное обнаружение движения.
b) Датчик не должен быть направлен на яркие объекты (например, белые поверхности) или источники тепла, которые могут нарушать его работу.
c) Избегайте установки рядом с устройствами, создающими сильное электромагнитное поле, а также с радиаторами и предметами, которые сильно отражают свет (зеркала, окна).
d) Не устанавливайте светильник в местах, подверженных сильному ветру, где движущиеся объекты (например, деревья, шторы) могут вызывать ложные срабатывания датчика. Также избегайте мест вблизи приборов, создающих потоки воздуха (морозильники, кондиционеры, вентиляторы и т.д.).
e) Загрязнение оптики датчика снижает дальность и чувствительность обнаружения движения, поэтому необходимо поддерживать её в чистоте.
f) Если разница температур между движущимся объектом и окружающей средой невелика (например, в жаркие дни), дальность действия и скорость реакции датчика могут снижаться.

**РЕКОМЕНДАЦИИ ПО УТИЛИЗАЦИИ**

Каждое хозяйство является пользователем электрического и электронного оборудования и, следовательно, потенциальным производителем опасных для людей и окружающей среды отходов по причине присутствия в оборудовании опасных веществ, смесей и компонентов. С другой стороны, использованное оборудование является ценным материалом, из которого можно извлечь сырье, такое как медь, олово, стекло, железо и другие. Условное обозначение перечеркнутого мусорного бака, размещенное на оборудовании, упаковке или прикрепленных к нему документах, указывает на необходимость селективного сбора отходов электрического и электронного оборудования. Изделия, обозначенные таким образом, не могут быть выброшены в обычный мусор вместе с другими отходами, в противном случае за это грозит штраф. Маркировка означает, что оборудование появилось на рынке после 13 августа 2005 года. Пользователь обязан передать использованный прибор в указанный пункт сбора для дальнейшей его переработки. Использованное оборудование также может быть передано продавцу, в случае покупки нового изделия в количестве не больше, чем новое приобретаемое оборудование такого же вида. Информацию о доступной системе сбора использованного электрического оборудования можно получить в информационном пункте магазина и в городском либо районном управлении. Правильное обращение с использованным оборудованием предотвращает негативные последствия для окружающей среды и здоровья человека!

06/2025

## ZASTOSOWANE OZNACZENIA/ APPLIED MARKINGS/ VERWENDETE BEZEICHNUNGEN/ DÉSIGNATIONS UTILISÉES/ ИСПОЛЬЗУЕМЫЕ ОБОЗНАЧЕНИЯ

**1.**

1. Wyrób zgodny z CE.
2. Utylizacja zużytego sprzętu elektrycznego.
3. Producent.
4. Dodatkowa dokumentacja i/lub instrukcja obsługi.
5. Druga klasa ochrony.
6. Do użytku wewnątrz pomieszczeń.
7. Zachowaj czystość.
8. Symbol materiału do recyklingu (tektura falista).

**2.**

1. Product compliant with CE standard.
2. Disposal of used electrical equipment.
3. Manufacturer.
4. Additional documentation and/or user manual.
5. Protection class II.
6. Suitable for indoor use.
7. Keep tidy.
8. Recycling code (corrugated fiberboard).

**3.**

**4.**

1. Produkt konform mit CE.
2. Entsorgung von Elektroaltgeräten.
3. Hersteller.
4. Zusätzliche Dokumentation und/oder Betriebsanleitung.
5. Schutzklasse II.
6. Geeignet für den Innenbereich.
7. Halten Sie Ordnung.
8. Recycling-Code (Wellpappe).

**5.**

**6.**

1. Produit conforme aux normes CE.
2. Élimination des déchets d'équipements électriques.
3. Fabricant.
4. Documentation complémentaire et/ou instructions d'utilisation.
5. Classe de protection II.
6. Pour usage intérieur.
7. Veillez à ce qu'il soit propre.
8. Codes de recyclage (carton ondulé).

**7.**

**8.**

1. Изделие соответствует требованиям CE.
2. Утилизация использованного электрического оборудования.
3. Производитель.
4. Дополнительная документация и/или инструкция по эксплуатации.
5. Класс защиты II.
6. Изделие предназначено для использования внутри помещений.
7. Держите его в чистоте.
8. Коды переработки (гофрированный картон).

## SPECYFIKACJA TECHNICZNA/ TECHNICAL DATA/ TECHNISCHE DATEN/ CARACTÉRISTIQUES TECHNIQUES/ ТЕХНИЧЕСКИЕ ХАРАКТЕРИСТИКИ

| | | | | | |
|---|---|---|---|---|---|
| **Zasilanie** | **Power supply** | **Stromversorgung** | **Alimentation** | **Питание** | 230V~, 50Hz |
| **Maks. obciążenie** | **Max. load** | **Max. Belastung** | **Charge maximale** | **Максимальная мощность** | 800W **LED** 400W |
| **Pobór prądu podczas pracy** | **Power consumption during operation** | **Stromverbrauch im Betrieb** | **Consommation de courant pendant le fonctionnement** | **Потребляемый ток во время работы** | 0,5W |
| **Prędkość wykrywanego obiektu** | **Detected object's speed** | **Geschwindigkeit des erfaßten Objekts** | **Vitesse d'un objet détecté** | **Скорость движущегося объекта** | 0,6m/s – 1,5m/s |
| **Kąt detekcji czujnika** | **Detection angle** | **Erfassungswinkel** | **Angle de détection** | **Угол охвата** | 360° |
| **Regulacja czujnika natężenia światła** | **Adjustable daylight sensor** | **Einstellbarer Tageslichtsensor** | **Capteur de lumière du jour réglable** | **Регулируемый датчик дневного света** | <3–2000lx |
| **Regulacja czasu świecenia** | **Adjustable time setting** | **Einstellbare Leuchtdauer** | **Temps d'éclairage réglable** | **Регулируемая установка времени** | 10s ± 3s – 15min ± 2min |
| **Zasięg detekcji** | **Detection range** | **Erfassungsbereich** | **Plage de détection** | **Дальность обнаружения** | ≤ø8m |
| **Stopień ochrony** | **Protection level** | **Schutzart** | **Indice de protection** | **Степень защиты** | IP20 |
| **Waga netto** | **Net weight** | **Nettogewicht** | **Poids net** | **Вес нетто** | |
| **Temperatura pracy** | **Working temperature** | **Betriebstemperatur** | **Température de travail** | **Рабочая температура** | -20°C – +40°C |
| **Wysokość montażu** | **Installation height** | **Montagehöhe** | **Hauteur de montage** | **Высота монтажа** | 2,2m – 4m |
| **Wymiary** | **Dimensions** | **Abmessungen** | **Dimensions** | **Размеры** | ø50 x 62mm |
| **Współpracuje z LED** | **Works with LED** | **Arbeitet mit LED** | **Compatible avec LED** | **Совместим с LED** | ✓ |
| **Czujnik obecności** | **Presence sensor** | **Anwesenheitssensor** | **Capteur de présence** | **Датчик наличия** | ✕ |
| **Przekaźnik** | **Relay** | **Relais** | **Relais** | **Реле** | ✓ |

**WYMIARY/ DIMENSIONS/ ABMESSUNGEN/ DIMENSIONS/ РАЗМЕРЫ [mm]**

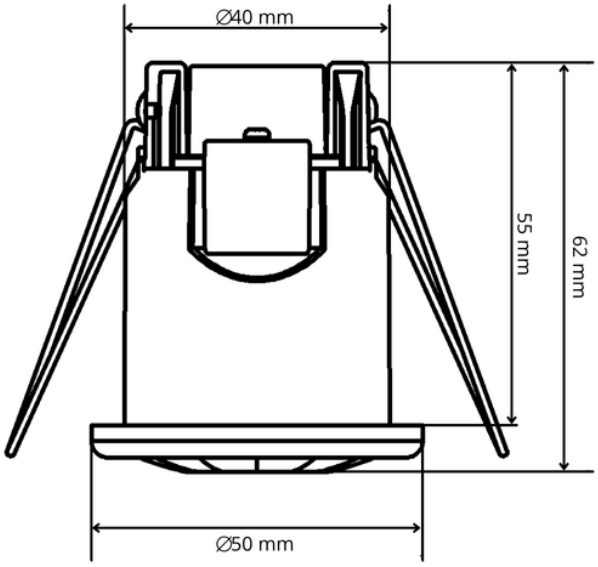


rys. 1/ fig. 1/ Abb. 1/ fig.1/ рис.1

**SCHEMAT PODŁĄCZENIA/ WIRING DIAGRAM/ ANSCHLUSSPLAN/ DIAGRAMME DE CÂBLAGE/ СХЕМА ПОДКЛЮЧЕНИЯ**

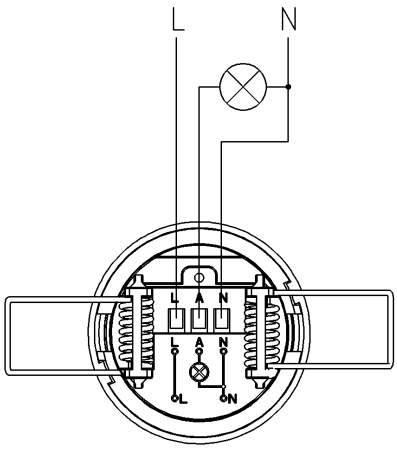


**N** - Zacisk neutralny (niebieski)/ Neutral terminal (blue)/ Neutrale Klemme (blau)/ Borne neutre (bleu)/ Нейтральная клемма (синий)

**L** - Napięcie wejściowe (brązowy)/ Input voltage (brown)/ Eingangsspannung (braun)/ Tension d'entrée (brun)/ Входное напряжение (коричневый)

A – Napięcie wyjściowe (czarny) / Output voltage (black)/ Ausgangsspannung (Schwarz)/ Tension de sortie (noir)/ Выходное напряжение (чёрный)

⊗ - Obciążenie/ Load/ Belastung/ Charge/ Нагрузка

rys. 2/ fig. 2/ Abb. 2/ fig.2/ рис.2

**POLE DETEKCJI/ DETECTION FIELD/ ERFASSUNGSFELD/ CHAMP DE DÉTECTION/ ПОЛЕ ОБНАРУЖЕНИЯ**

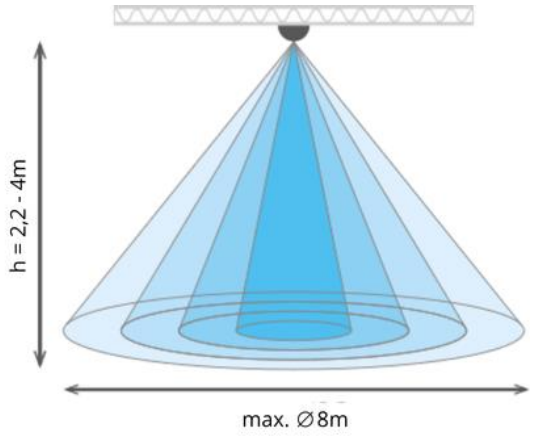


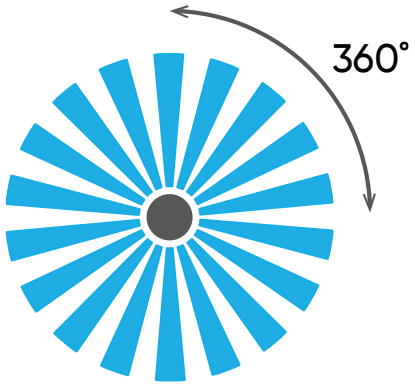


## PL

### CHARAKTERYSTYKA

Czujnik służy do automatycznego sterowania oświetleniem lub innymi urządzeniami elektrycznymi po wykryciu ruchu. Odbiornik (oświetlenie) jest włączane za pomocą czujnika ruchu PIR, który działa na podczerwień. Pozwala on na włączenie oświetlenia pod wpływem ruchu obiektu wydzielającego ciepło w obrębie pola widzenia czujnika i pozostaje włączone tak długo, jak długo czujnik ruchu wykrywa ruch w obrębie pola widzenia. Jeśli w ustawionym czasie nie zostanie wykryty ruch oświetlenie lub inne podłączone urządzenie elektryczne zostanie automatycznie wyłączone. Kolor biały.

### SPOSÓB INSTALACJI

1. Wyłącz zasilanie.
2. Obróć zgodnie z ruchem wskazówek zegara plastikową pokrywę znajdującą się na górze czujnika i wyreguluj czas oraz pokrętło LUX.
3. Podłącz zasilanie i wszystkie przewody elektryczne, zgodnie ze schematem podłączenia przewodów.
4. Złóż metalową sprężynę czujnika do góry, a następnie umieść czujnik w odpowiednim otworze lub puszce instalacyjnej. Po zwolnieniu sprężyny czujnik zostanie ustawiony w tej pozycji.
5. Włącz zasilanie.
6. Dopasuj parametry i przetestuj czujnik.

### TEST

**LUX - regulacja czujnika natężenia światła**

Ustawienie to określa przy jakim natężeniu światła urządzenie przestaje wykrywać ruch, pozostając w trybie oczekiwania. Zabezpiecza to przed niepożądanym włączaniem oświetlenia podczas dnia. Porę świecenia ustawia się pokrętłem LUX, które należy przekręcić do oporu zgodnie z ruchem wskazówek zegara i poczekać do zmierzchu. Gdy zacznie się ściemniać należy ustawić porę świecenia przekręcając pokrętło LUX do momentu włączenia się światła.

**TIME - regulacja czasu świecenia**
Pokrętło umożliwia określenie czasu przez jaki urządzenie będzie działało po aktywacji czujnika. Czas świecenia liczy się od momentu wykrycia ruchu do momentu wyłączenia.

Pokrętło TIME przekręć w kierunku przeciwnym z ruchem wskazówek na minimum, a LUX w kierunku zgodnym z ruchem wskazówek zegara na maksimum. Włącz zasilanie i odczekaj około 5-30 sekund aby czujnik ustawił się do otoczenia (podczas ustawiania się czujnika, oświetlenie może się włączać i wyłączać niespodziewanie, co należy zignorować). Czujnik zacznie działać ponownie po 5-10 sek. od zakończenia pierwszego sygnału. W przypadku braku wykrycia ruchu przez czujnik w ciągu 10-13 sek. oświetlenie zgaśnie. Przekręć pokrętło LUX w kierunku odwrotnym do ruchu wskazówek zegara z pozycji MAX na pozycję MIN.

Jeśli światło otoczenia jest większe niż 3 LUX, czujnik nie zadziała, a lampa również przestanie działać. Jeśli oświetlenie otoczenia jest mniejsze niż 3 LUX (ciemność), czujnik zadziała. W przypadku braku sygnału indukcyjnego czujnik powinien przestać działać w ciągu 10 s ± 3 s.

**Uwaga**: Podczas testowania urządzenia w świetle dziennym, pokrętło LUX należy obrócić na pozycję (SUN), w przeciwnym wypadku czujnik nie będzie działać prawidłowo! Jeśli lampa ma więcej niż 60W, odległość między lampą a czujnikiem powinna wynosić co najmniej 60 cm.

**NIEKTÓRE PROBLEMY I SPOSOBY ICH ROZWIĄZANIA**

**Obciążenie nie działa:**
a. Sprawdź podłączenie zasilania i odbiornika.
b. Sprawdź odbiornik.
c. Sprawdź ustawienia czujnika i ustawienia natężenia oświetlenia otoczenia.

**Słaba czułość:**
a. Sprawdź, czy przed czujnikiem nie znajdują się urządzenia, które mogą zakłócić odbierane sygnały.
b. Sprawdź temperaturę otoczenia.
c. Sprawdź, czy wykrywany obiekt znajduje się w polu detekcji.
d. Sprawdź wysokość instalacji.

**Czujnik nie może automatycznie wyłączyć obciążenia:**
a. Sprawdź, czy w polu detekcji występują ciągłe sygnały ruchu.
b. Sprawdź, czy opóźnienie czasowe nie jest ustawione na najdłuższą wartość.
c. Sprawdź, czy zasilanie jest zgodne z instrukcją.

**DANE DOTYCZĄCE CZYSZCZENIA I KONSERWACJI**

Konserwację wykonywać należy przy odłączonym zasilaniu. Czyścić wyłącznie delikatnymi i suchymi tkaninami. Nie używać chemicznych środków czyszczących.

**SERWIS POSPRZEDAŻOWY**

Jeśli pomimo staranności, z jaką zaprojektowaliśmy i wyprodukowaliśmy Twój produkt nie działa on prawidłowo, skontaktuj się z naszymi technikami z zespołu obsługi posprzedażnej:
**Doradca klienta detalicznego**
Tel.: +48 (32) 43 43 110 wew. 109
e-mail: techniczny@orno.pl
Od poniedziałku do piątku w godzinach od 8:00 do 17:00.

**KANAŁY KOMUNIKACJI ZWIĄZANE Z BEZPIECZEŃSTWEM**

Wszelkie skargi i informacje związane z bezpieczeństwem wyrobu należy zgłaszać do producenta za pomocą strony internetowej: www.orno.pl.

**DODATKOWE INFORMACJE**

Z uwagi na fakt, że dane techniczne podlegają ciągłym modyfikacjom, Producent zastrzega sobie prawo do dokonywania zmian dotyczących charakterystyki wyrobu oraz wprowadzania innych rozwiązań konstrukcyjnych niepogarszających parametrów i walorów użytkowych produktu. Dodatkowe informacje na temat produktów marki ORNO dostępne są na: www.orno.pl. Orno-Logistic Sp. z o.o. nie ponosi odpowiedzialności za skutki wynikające z nieprzestrzegania zaleceń niniejszej instrukcji. Firma Orno-Logistic Sp. z o.o. zastrzega sobie prawo do wprowadzania zmian w instrukcji - aktualna wersja do pobrania ze strony www.orno.pl. Wszelkie prawa do tłumaczenia/interpretowania oraz prawa autorskie niniejszej instrukcji są zastrzeżone.

## EN

**CHARACTERISTICS**

The sensor is used to automatically control lighting or other electrical devices when motion is detected. The receiver (lighting) is switched on by means of a PIR motion sensor, which operates on infrared. It allows the lighting to be switched on when an object that emits heat within the sensor's field of view moves and remains switched on as long as the motion sensor detects movement within the field of view. If no movement is detected within the set time, the lighting or other connected electrical equipment is automatically switched off. White color.

**INSTALLATION**

1. Disconnect the power supply.
2. Turn the plastic cover located on top of the sensor clockwise, then adjust the time and LUX knobs.
3. Connect the power supply and all electrical wires according to the wiring diagram.
4. Fold the metal spring of the sensor upwards, and then place the sensor in the corresponding hole or installation box. When the spring is released, the sensor will be set in this position.
5. Turn on the power.
6. Adjust the sensor parameters and test the device.

**TEST**

**LUX – daylight sensor adjustment**
This setting specifies the luminous intensity at which the device stops motion detection while remaining in the stand-by mode. This secures against undesirable lighting switching on by day. The light season is set with the "LUX" knob, which must be turned clockwise to the stop and waited until dusk. If the light starts to darken, set the light time by turning the "LUX" knob until the light turns on.

**TIME - lighting time adjustment**
The knob allows you to determine the time for which the device will operate when the sensor is activated. The light time is counted from the moment of the motion is detected to the moment it is switched off.

Turn the TIME knob counterclockwise to minimum and the LUX knobs clockwise to maximum. Turn on the power and wait about 5-30 seconds for the sensor to adjust to the environment (while the sensor is adjusting, the lighting may turn on and off unexpectedly, which should be ignored). The sensor will start operating again after 5-10 seconds from the end of the first signal. If the sensor does not detect movement within 10-13 seconds, the lighting will go out.
Turn the LUX knob counterclockwise from MAX to MIN.

**Note**: When testing the device in daylight, turn the LUX knob to the position (SUN), otherwise the sensor will not function properly!

## TROUBLESHOOTING

**Load does not work:**

a. Check the power and receiver connections.
b. Check the receiver.
c. Check the sensor and twilight sensor settings.

**Poor sensitivity:**

a. Check if there are any devices in front of the sensor that might interfere with the signals.
b. Please check if the ambient temperature is correct.
c. Ensure the detected object is within the detection field.
d. Check the installation height.

**Sensor cannot automatically turn off the load:**

a. Check if there are continuous motion signals in the detection field.
b. Check if the time delay is set to the maximum value.
c. Ensure the power supply complies with the instructions.

## CLEANING AND MAINTENANCE

Maintenance should be performed with the power off. Clean only with soft, dry cloths. Do not use chemical cleaning agents.

## AFTER-SALES SERVICE

If, despite the care we have taken in designing and manufacturing your product, it is not working properly, please contact our technicians in the after-sales service team:

**Retail Customer Advisor**
Phone: +48 (32) 43 43 110 int. 109
e-mail: techniczny@orno.pl
Monday to Friday from 8:00 a.m. to 5:00 p.m.

## SAFETY-RELATED COMMUNICATION CHANNELS

All complaints and information related to the safety of the product should be reported to the manufacturer via the website: www.orno.pl.

## ADDITIONAL INFORMATION

In view of the fact that the technical data are subject to continuous modifications, the manufacturer reserves a right to make changes to the product characteristics and to introduce different constructional solutions without deterioration of the product parameters or functional quality. Additional information about ORNO products is available at www.orno.pl. Orno-Logistic Sp. z o.o. holds no responsibility for the results of non-compliance with the provisions of the present Manual. Orno Logistic Sp. z o.o. reserves the right to make changes to the Manual - the latest version of the Manual can be downloaded from support.orno.pl. Any translation/interpretation rights and copyright in relation to this Manual are reserved.

# DE

## CHARAKTERISTIK

Der Bewegungsmelder dient der automatischen Steuerung der Beleuchtung oder anderen Elektrogeräte nach Erfassung der Bewegung. Der Empfänger (Beleuchtung) wird über einen PIR-Bewegungssensor eingeschaltet, der im Infrarot-Modus arbeitet. Er ermöglicht das Einschalten der Beleuchtung unter dem Einfluss der Bewegung eines wärmeabgebenden Objekts im Sichtfeld des Sensors und bleibt eingeschaltet, solange der Bewegungssensor Bewegungen im Sichtfeld erfasst. Wird innerhalb der eingestellten Zeit keine Bewegung erkannt, wird die Beleuchtung oder ein anderes angeschlossenes elektrisches Gerät automatisch abgeschaltet. Weiße Farbe.

## MONTAGE

1. Schalten Sie die Stromversorgung aus.
2. Drehen Sie die Kunststoffabdeckung oben am Sensor im Uhrzeigersinn und stellen Sie anschließend die Zeit- und LUX-Regler ein.
3. Schließen Sie die Spannungsversorgung und alle elektrischen Leitungen gemäß dem Schaltplan.
4. Klappen Sie die Metallfeder des Sensors nach oben und platzieren Sie den Sensor dann in einem geeigneten Loch oder einer Installationsdose. Wenn die Feder losgelassen wird, wird der Sensor in dieser Position platziert.
5. Schalten Sie den Strom ein.
6. Stellen Sie die Parameter ein und testen Sie den Sensor.

## TEST DES GERÄTS

**LUX – Tageslichtsensor Einstellung**

Diese Einstellung bestimmt, bei welcher Lichtintensität das Gerät im Standby-Modus keine Bewegung mehr erfasst. Dadurch wird ein unerwünschtes Einschalten der Beleuchtung während des Tages verhindert. Die Einstellung der Beleuchtungszeit erfolgt mit dem LUX-Knopf, der Sie bis zum Anschlag im Uhrzeigersinn drehen müssen und bis zur Dämmerung abwarten. Wenn es zu Dimmen beginnt, stellen Sie die Beleuchtungszeit ein, indem Sie den LUX-Knopf drehen, bis das Licht aufleuchtet.

**TIME – Beleuchtungszeit Einstellung**

Mit dem Knopf können Sie bestimmen, wie lange das Gerät betrieben wird, wenn der Sensor aktiviert ist. Die Beleuchtungszeit wird vom Zeitpunkt der Erfassung der Bewegung bis zum Zeitpunkt des Ausschaltens gezählt.

Drehen Sie den TIME-Knopf gegen den Uhrzeigersinn auf Minimum und den LUX-Knopf im Uhrzeigersinn auf Maximum. Schalten Sie den Strom ein und warten Sie ca. 5-30 Sekunden, bis sich der Sensor an die Umgebung angepasst hat (bei der Einstellung des Sensors, kann die Beleuchtung unerwartet ein- und ausgeschaltet werden, was ignoriert werden sollte). Der Sensor beginnt nach 5-10 Sekunden nach dem Ende des ersten Signals wieder zu arbeiten. Wenn der Sensor innerhalb von 10-13 Sekunden keine Bewegung erkennt, erlischt die Beleuchtung. Drehen Sie den LUX-Knopf gegen den Uhrzeigersinn von MAX auf MIN.

**Achtung**: Wenn Sie das Gerät bei Tageslicht testen, drehen Sie den LUX-Knopf auf die Position (SUN), sonst funktioniert der Sensor nicht richtig!

## EINIGE PROBLEME UND DEREN LÖSUNGEN

**Die Last funktioniert nicht:**

a. Überprüfen Sie die Stromversorgung und den Anschluss des Empfängers.
b. Überprüfen Sie den Empfänger.
c. Überprüfen Sie die Einstellungen des Sensors und des Dämmerungssensors.

**Schlechte Empfindlichkeit:**

a. Überprüfen Sie, ob sich vor dem Sensor keine Geräte befinden, die die empfangenen Signale stören könnten.
b. Überprüfen Sie die Umgebungstemperatur.
c. Überprüfen Sie, ob sich das zu erkennende Objekt im Erkennungsbereich befindet.
d. Überprüfen Sie die Höhe der Installation.

**Der Sensor kann die Last nicht automatisch abschalten:**

a. Prüfen Sie, ob im Erfassungsfeld kontinuierliche Bewegungssignale vorhanden sind.
b. Überprüfen Sie, ob die Zeitverzögerung nicht auf den längsten Wert eingestellt ist.
c. Überprüfen Sie, ob die Stromversorgung mit der Bedienungsanleitung übereinstimmt.

**REINIGUNG UND WARTUNG**

Die Wartung muss bei ausgeschaltetem Gerät erfolgen. Reinigen Sie nur mit weichen und trockenen Stoffen. Verwenden Sie keine chemischen Reinigungsmittel.

**KUNDENDIENST NACH DEM VERKAUF**

Falls Ihr Produkt trotz der Sorgfalt, mit der es entworfen und hergestellt wurde, nicht ordnungsgemäß funktioniert, wenden Sie sich bitte an unsere Techniker im Kundendienstteam:

**Kundenberater Einzelhandel**
Tel.: +48 (32) 43 43 110 Durchwahl 109
E-Mail: techniczny@orno.pl
Von Montag bis Freitag, von 8:00 bis 17:00 Uhr.

**KOMMUNIKATIONSWEGE IM ZUSAMMENHANG MIT DER PRODUKTSICHERHEIT**

Alle Beschwerden und Informationen zur Produktsicherheit sind an den Hersteller über die Website www.orno.pl zu richten.

**ZUSÄTZLICHE INFORMATIONEN**

In Anbetracht der Tatsache, dass die technischen Daten ständig aktualisiert werden, behält sich der Hersteller das Recht vor, Änderungen an den Produkteigenschaften sowie die Einführung anderer Konstruktionslösungen vorzunehmen, sofern diese die Gebrauchsfunktionen nicht beeinträchtigen. Zusätzliche Informationen zu Produkten der Marke ORNO finden Sie auf der Website www.orno.pl. Die Firma Orno-Logistic Sp. z o.o. haftet nicht für Folgen, die sich aus der Nichteinhaltung der Empfehlungen ergeben, die in dieser Bedienungsanleitung enthalten sind. Orno-Logistic Sp. z o.o. behält sich das Recht vor, Änderungen an der Bedienungs-anleitung vorzunehmen – die aktuelle Version kann unter support.orno.pl heruntergeladen werden. Alle Übersetzungs-, Interpretations- und Urheberrechte an dieser Bedienungsanleitung sind vorbehalten.

## FR

**CARACTÉRISTIQUE**

Le capteur est utilisé pour contrôler automatiquement l'éclairage ou d'autres appareils électriques lorsqu'un mouvement est détecté. Le récepteur (éclairage) est activé par un capteur de mouvement PIR (infrarouge passif). Il permet à allumer l'éclairage lorsque l'objet-générateur de chaleur se déplace dans le champ de vision du capteur. L'éclairage reste allumé tant que le capteur détecte un mouvement dans le champ de vision. Si aucun mouvement n'est détecté dans le délai défini, l'éclairage ou tout autre équipement électrique connecté s'éteint automatiquement. Couleur : blanche.

**INSTALLATION**

1.Coupez l'alimentation.
2. Tournez le couvercle en plastique situé sur le dessus du capteur dans le sens des aiguilles d'une montre, puis réglez les boutons de durée et de luminosité (LUX).
3.Connectez l'alimentation et tous les fils électriques conformément au schéma de câblage.
4.Repliez le ressort métallique du capteur vers le haut, puis placer le capteur dans un trou ou une boîte d'installation appropriés. Lorsque le ressort est relâché, le capteur est positionné dans cette position.
5.Allumez l'appareil.
6.Ajustez les paramètres et testez le capteur.

**TEST**

**LUX - réglage de l'intensité lumineuse**
Ce paramètre détermine l'intensité lumineuse à laquelle l'appareil arrête de détecter un mouvement, restant en mode veille. Cela protège contre l'allumage indésirable de l'éclairage pendant la journée. Le temps d'éclairage est réglé avec le bouton "LUX". Tournez-le dans le sens des aiguilles d'une montre aussi loin que possible et attendez le crépuscule. Lorsqu'il commence à faire sombre, réglez le temps d'éclairage en tournant le bouton LUX jusqu'à ce que la lumière s'allume.

**TIME - réglage du temps d'éclairage**
Le bouton vous permet de définir la durée pendant laquelle l'appareil fonctionnera après l'activation du capteur. Le temps d'éclairage est compté du moment de la détection de mouvement au moment de l'extinction.

Tournez le bouton TIME dans le sens inverse des aiguilles d'une montre au minimum et les bouton LUX dans le sens des aiguilles d'une montre au maximum. Allumez l'appareil et attendez environ 5 à 30 secondes pour que le capteur s'adapte à son environnement (lors de l'adaptation du capteur, l'éclairage peut s'allumer et s'éteindre de manière inattendue, ce qui doit être ignoré). Le capteur recommencera à fonctionner après 5 à 10 secondes, à partir de la fin du premier. Si aucun mouvement n'est détecté par le capteur dans les 10-13 secondes l'éclairage s'éteindra. Tournez le bouton LUX dans le sens antihoraire de la position MAX à la position MIN.

**Remarque** : Lorsque vous testez l'appareil à la lumière du jour, tournez le bouton LUX sur la position (SUN), sinon le capteur ne fonctionnera pas correctement!

**CERTAINES PROBLÈMES ET LES MOYENS DE LES RÉSOUDRE**

**Le récepteur ne fonctionne pas :**
a. Vérifiez la connexion de l'alimentation et du récepteur.
b. Vérifiez le récepteur.
c. Vérifiez les réglages du détecteur et de la lumière ambiante, ainsi que le réglage du capteur de crépuscule.

**Faible sensibilité :**
a. Vérifiez qu'il n'y a pas de dispositifs devant le détecteur qui pourraient interférer avec les signaux reçus.
b. Vérifiez la température ambiante.
c. Vérifiez que l'objet à détecter se trouve dans la zone de détection.
d. Vérifiez la hauteur du montage.

**Le détecteur ne peut pas éteindre automatiquement la chargé :**
a. Vérifiez qu'il y a des signaux de mouvement continus dans la zone de détection.
b. Vérifiez que le délai n'est pas réglé sur la valeur la plus longue.
c. Vérifiez que l'alimentation électrique est conforme aux instructions.

**NETTOYAGE ET ENTRETIEN**

L'entretien doit être effectué avec l'alimentation électrique déconnectée. Nettoyez uniquement avec des tissus délicats et secs. N'utilisez pas de produits de nettoyage chimiques.

**SERVICE APRÈS-VENTE**

Si, malgré le soin que nous avons apporté à la conception et à la fabrication de votre produit, celui-ci ne fonctionne pas correctement, veuillez contacter nos techniciens de l'équipe après-vente:

**Conseiller à la clientèle pour le commerce de détail**
Tél. : +48 (32) 43 43 110 int. 109
e-mail : techniczny@orno.pl
Du lundi au vendredi de 8h00 à 17h00.

**CANAUX DE COMMUNICATION LIÉS À LA SÉCURITÉ**

Toutes les plaintes et informations relatives à la sécurité des produits doivent être signalées au fabricant via le site web : www.orno.pl.

**INFORMATIONS COMPLÉMENTAIRES**

Étant donné que les données techniques sont sujettes à des modifications constantes, le fabricant se réserve le droit d'apporter des changements aux caractéristiques du produit et d'introduire d'autres solutions structurelles qui ne détériorent pas les paramètres et les valeurs utilitaires du produit. Des informations supplémentaires sur les produits ORNO sont disponibles sur le site: www.orno.pl. Orno-Logistic Sp. z o.o. ne peut être tenu responsable des conséquences résultant du non-respect des recommandations de cette notice. Orno-Logistic Sp. z o.o. se réserve le droit d'apporter des modifications à la notice - la version actuelle peut être téléchargée sur www.orno.pl. Tous les droits de traduction/interprétation et les droits d'auteur de cette notice sont réservés.

# RU

## ХАРАКТЕРИСТИКА

Датчик используется для автоматического управления освещением или другими электрическими устройствами при обнаружении движения. Приемник (освещение) включается датчиком движения PIR, который работает на инфракрасном свете. Он позволяет включать освещение, когда выделяющий тепло объект перемещается в поле зрения датчика, и остается включенным, пока датчик движения обнаруживает движение в пределах поля зрения. Если в течение установленного времени движения не обнаружено, освещение или другое подключенное электрическое оборудование автоматически выключится. Белый цвет.

## УСТАНОВКА

1. Отключите питание.
2. Поверните пластиковую крышку, расположенную сверху датчика, по часовой стрелке, затем отрегулируйте ручки времени и освещённости (LUX).
3. Подключите источник питания и все электрические провода в соответствии с электрической схемой.
4. Сложите металлическую пружину датчика вверх, затем установите датчик в подходящее отверстие или монтажную коробку. После отпускания пружины датчик зафиксируется в этом положении.
5. Включите питание.
6. Настройте параметры и проверьте датчик.

## TEST

**LUX - регулировка интенсивности освещения**

Этот параметр определяет интенсивность света, при которой устройство перестает обнаруживать движение, оставаясь в режиме ожидания. Это защищает от нежелательного включения освещения в дневное время. Время освещения устанавливается ручкой «LUX», которую следует повернуть по часовой стрелке до упора и дождаться сумерек. Когда начинает темнеть, установите время освещения, повернув ручку «LUX», пока не загорится свет.

**TIME - регулировка времени свечения**

Ручка позволяет установить время, в течение которого устройство будет работать после активации датчика. Время освещения отсчитывается с момента обнаружения движения до момента выключения.

Поверните ручку TIME против часовой стрелки до минимума, а ручки LUX по часовой стрелке до максимума. Включите питание и подождите около 5-30 секунд, пока датчик не настроится в соответствии с окружающей средой (при настройке датчика освещение может неожиданно включиться и выключиться, на что не следует обращать внимания). Датчик снова заработает через 5-10 секунд после завершения первого сигнала.
Если в течение 10-13 секунд датчик не обнаруживает движения, освещение погаснет. Поверните ручку LUX против часовой стрелки из положения MAX в положение MIN.

**Внимание**: при тестировании устройства при дневном свете поверните ручку LUX в положение (SUN), в противном случае датчик не будет работать правильно!

## НЕКОТОРЫЕ ПРОБЛЕМЫ И ПУТИ ИХ РЕШЕНИЯ

**Нагрузка не работает:**

а. Проверьте подключение питания и приемника.
б. Проверить приемник.
в. Проверьте настройки датчика и настройки интенсивности окружающего освещения, а также настройки датчика сумерек.

**Слабая чувствительность:**

а. Убедитесь, что перед датчиком нет устройств, которые могут мешать принимаемым сигналам.
б. Проверьте температуру окружающей среды.
в. Проверьте, находится ли обнаруженный объект в поле обнаружения.
г. Проверить высоту установки.

**Датчик не может автоматически отключить нагрузку:**

а. Проверить, присутствуют ли в поле обнаружения непрерывные сигналы движения.
б. Убедитесь, что время задержки не установлено на самое большое значение.
в. Проверьте, соответствует ли источник питания инструкции.

## УХОД ЗА УСТРОЙСТВОМ

Техническое обслуживание следует проводить при отключенном питании. Чистить исключительно мягкой и сухой тканью. Не использовать химические чистящие средства.

## ПОСЛЕПРОДАЖНОЕ ОБСЛУЖИВАНИЕ

Если, несмотря на тщательность, с которой мы разработали и изготовили ваш продукт, он не работает должным образом, обратитесь к нашим специалистам по послепродажному обслуживанию:

**Консультант розничных клиентов**
Тел.: +48 (32) 43 43 110 вн. 109
электронная почта: techniczny@orno.pl
С понедельника по пятницу с 8:00 до 17:00.

## КАНАЛЫ КОММУНИКАЦИИ, СВЯЗАННЫЕ С БЕЗОПАСНОСТЬЮ

Обо всех жалобах и информации, связанной с безопасностью продукта, следует сообщать производителю через сайт: www.orno.pl.

## ДОПОЛНИТЕЛЬНАЯ ИНФОРМАЦИЯ

В связи с тем, что технические характеристики постоянно модифицируются, производитель оставляет за собой право вносить изменения, касающиеся характеристик изделия, а также внедрять другие конструкционные решения, не ухудшающие параметры и потребительских свойств продукта. Дополнительную информацию о продуктах марки ORNO можно найти на сайте www.orno.pl. Orno-Logistic Sp. z o.o. не несет ответственности за последствия, возникающие из-за несоблюдения рекомендаций настоящей инструкции. Фирма Orno-Logistic Sp. z o.o. оставляет за собой право вносить изменения в инструкцию. Текущую версию можно загрузить с сайта www.orno.pl. Все права на перевод/интерпретацию и авторские права на настоящую инструкцию защищены.