OR-LB-1522	(ENG) Operating and instalation instructions (PL) Instrukcja obsługi i montażu (DE) Bedienungs- und Montageanleitung (FR) Notice d'utilisation et d'installation (RU) Инструкция по эксплуатации и установке
ORNO-LOGISTIC Sp. z o.o. ul. Rolników 437 44-141 Gliwice Tel. +48 32 43 43 110	

(ENG) IMPORTANT!

Before using the device, read this Service Manual and keep it for future use. Any repair or modification carried out by yourselves results in loss of guarantee. The manufacturer is not responsible for any damage that can result from improper device installation or operation.
In view of the fact that the technical data are subject to continuous modifications, the manufacturer reserves a right to make changes to the product characteristics and to introduce different constructional solutions without deterioration of the product parameters or functional quality.
The latest version of the Manual can be downloaded from www.orno.pl. Any translation/interpretation rights and copyright are reserved in relation to this Manual.

1. *The product is designed for internal use.*
2. *Disconnect the power supply before any activities on the product.*
3. *Do not look at LEDs directly from up close.*
4. *Do not immerse the device in water or another fluids.*
5. *Do not cover the device during its operation.*
6. *Do not operate the device when its housing is damaged.*
7. *Do not open the device and do not repair it by yourselves.*
8. *Do not use the device contrary to its dedication.*
9. *The product is not dismountable. In case of light source damage, it is irreparable.*

(PL) WAŻNE!

Przed rozpoczęciem korzystania z urządzenia, należy zapoznać się z niniejszą instrukcją obsługi oraz zachować ją na przyszłość. Dokonanie samodzielnych napraw i modyfikacji skutkuje utratą gwarancji. Producent nie odpowiada za uszkodzenia mogące wyniknąć z nieprawidłowego montażu czy eksploatacji urządzenia.
Z uwagi na fakt, że dane techniczne podlegają ciągłym modyfikacjom, Producent zastrzega sobie prawo do dokonywania zmian dotyczących charakterystyki wyrobu oraz wprowadzania innych rozwiązań konstrukcyjnych niepogarszających parametrów i walorów użytkowych produktu.
Dodatkowe informacje na temat produktów marki ORNO dostępne są na: www.orno.pl. Orno-Logistic Sp. z o.o. nie ponosi odpowiedzialności za skutki wynikające z nieprzestrzegania zaleceń niniejszej instrukcji. Firma Orno-Logistic Sp. z o.o. zastrzega sobie prawo do wprowadzania zmian w instrukcji - aktualna wersja do pobrania ze strony www.orno.pl. Wszelkie prawa do tłumaczenia/interpretowania oraz prawa autorskie niniejszej instrukcji są zastrzeżone.

1. *Produkt przeznaczony do użytku wewnętrznego.*
2. *Wszelkie czynności wykonuj przy odłączonym zasilaniu.*
3. *Nie patrz bezpośrednio w stronę diod LED z bliskiej odległości.*
4. *Nie zanurzaj urządzenia w wodzie i innych płynach.*
5. *Nie przykrywaj urządzenia podczas pracy.*
6. *Nie obsługuj urządzenia gdy uszkodzona jest obudowa.*
7. *Nie otwieraj urządzenia i nie dokonuj samodzielnych napraw.*
8. *Nie używaj urządzenia niezgodnie z jego przeznaczeniem.*
9. *Produkt nierozbieralny. W przypadku uszkodzenia źródła światła nie nadaje się do naprawy.*

(DE) WICHTIG!

Machen Sie sich mit dem Inhalt der Bedienungsanleitung vertraut, bevor sie mit der Nutzung der Anlage beginnen. Die Durchführung eigenmächtiger Reparaturen und Modifikationen hat den Verlust der Garantie zur Folge. Der Hersteller haftet für Beschädigungen nicht, die sich aus der nicht fachgerechten Montage oder Einsatz der Anlage ergeben.
Da technische Daten ständigen Modifikationen unterliegen, behält sich der Hersteller das Recht vor, Änderungen bezüglich Erzeugnischarakteristik und anderer Konstruktionsänderungen vorzunehmen, die Parameter und Nutzwerte des Produkts nicht beeinträchtigen.
Die neuste Version der Bedienungsanleitung ist verfügbar zum Download unter www.orno.pl. Alle Rechte auf Übersetzung/Auslegung sowie Urheberrechte dieser Bedienungsanleitung sind vorbehalten.
Anmerkungen zur Anleitung

1. *Produkt nur zum Innengebrauch.*
2. *Alle Arbeiten dürfen nur bei abgeschalteter Stromversorgung durchgeführt werden.*
3. *Schauen Sie nie direkt auf die LEDs aus einem Nahbereich.*
4. *Tauchen Sie die Einrichtung niemals in Wasser oder anderen Flüssigkeiten.*
5. *Bei der Arbeit decken Sie die Einrichtung nie ab.*
6. *Bedienen Sie die Einrichtung nicht, wenn das Gehäuse beschädigt ist.*
7. *Öffnen Sie die Einrichtung nicht und führen Sie keine selbstständigen Reparaturen aus.*
8. *Verwenden Sie die Einrichtung nur ordnungsgemäß.*
9. *Das Produkt darf nicht zerlegt werden. Bei Beschädigung der Lichtquellen kann nicht repariert werden.*

(FR) IMPORTANT !

Avant d'utiliser l'appareil pour la première fois, lisez cette notice d'utilisation et gardez-la précieusement pour toute utilisation future de l'appareil. Les réparations et les modifications effectuées par un non professionnel entrainent une perte de garantie. Le fabricant décline toute responsabilité des dommages qui pourraient résulter d'une mauvaise installation ou exploitation de l'appareil.
Étant donné que les spécifications techniques peuvent être modifiées, le fabricant se réserve le droit d'apporter des modifications aux caractéristiques techniques du produit et d'introduire d'autres solutions qui n'ont pas d'impact sur les paramètres techniques et la facilité d'utilisation de l'appareil.
La dernière version du manuel d'utilisation est disponible en téléchargement libre sur le site internet www.orno.pl. Tous les droits de traduction/d'interprétation et les droits d'auteur de ce manuel sont réservés.

1. *Le produit est destiné à un usage interne.*
2. *Effectuer toutes les activités avec l'alimentation coupée.*
3. *Ne pas regarder directement les LED de près.*
4. *Ne pas immerger l'appareil dans l'eau et d'autres liquides.*
5. *Ne pas couvrir la machine pendant le fonctionnement.*
6. *Ne pas faire fonctionner l'appareil lorsque le boîtier est endommagé.*
7. *Ne pas ouvrir l'appareil et ne pas faire des réparations soi-même.*
8. *Ne pas utiliser l'appareil qu'à sa fonction prévue.*
9. *Produit non-démontable. Dans le cas d'une défaillance de la source lumineuse, il n'est pas réparable.*
10. *Garantie de 24 mois comprend un produit équipé d'un joint d'usine, que l'on ne doit pas détacher*

(RU) ВАЖНЫЙ!

Перед началом использования устройства необходимо изучить настоящую инструкцию по эксплуатации и сохранить ее для будущего использования. Самостоятельный ремонт и модификация приводят к потере гарантии. Производитель не несет ответственности за повреждения, которые могут возникнуть из-за неправильного монтажа или эксплуатации устройства. Ввиду постоянных модификаций технических данных Производитель оставляет за собой право вносить изменения в описание изделия и вносить прочие конструкционные изменения, не влияющие отрицательно на параметры и эксплуатационные качества изделия.
Последняя версия инструкции доступна для скачивания на сайте www.orno.pl. Все права на перевод/интерпретацию и авторские права настоящей инструкции защищены.

1. *Продукт предназначен для внутреннего пользования.*
2. *Все действия следует выполнять при отключенном электропитании.*
3. *Не смотрите непосредственно в сторону светодиодов LED с близкого расстояния.*
4. *Не опускайте оборудование в воду либо другие жидкости.*
5. *Не накрывайте оборудование во время его работы.*

6. Не пользуйтесь оборудованием в случае повреждения его корпуса.
7. Не открывайте оборудование и не проводите самостоятельных ремонтов.
8. Не используйте оборудование не по назначению.
9. Продукт не подлежит разборке. В случае повреждения источника света проведение ремонта не является возможным.
10. 24-месячная гарантия распространяется на продукт с фабричной пломбой, которую не разрешается срывать!

	ENG	Produced after 29th July 2005 Waste electrical products should not be disposed with household waste. Please recycle where facilities exist. Check with Your Local Authority or retailer for recycling advice.
	PL	Każde gospodarstwo jest użytkownikiem sprzętu elektrycznego i elektronicznego, a co za tym idzie potencjalnym wytwórcą niebezpiecznego dla ludzi i środowiska odpadu, z tytułu obecności w sprzęcie niebezpiecznych substancji, mieszanin oraz części składowych. Z drugiej strony zużyty sprzęt to cenny materiał, z którego możemy odzyskać surowce takie jak miedź, cyna, szkło, żalazo i inne. Symbol przekreślonego kosza na śmieci umieszczany na sprzęcie, opakowaniu lub dokumentach do niego dołączonych wskazuje na konieczność selektywnego zbierania zużytego sprzętu elektrycznego i elektronicznego. Wyrobów tak oznaczonych, pod karą grzywny, nie można wyrzucać do zwykłych śmieci razem z innymi odpadami. Oznakowanie oznacza jednocześnie, że sprzęt został wprowadzony do obrotu po dniu 13 sierpnia 2005r. Obowiązkiem użytkownika jest przekazanie zużytego sprzętu do wyznaczonego punktu zbiórki w celu właściwego jego przetworzenia. Zużyty sprzęt może zostać również oddany do sprzedawcy, w przypadku zakupu nowego wyrobu w ilości nie większej niż nowy kupowany sprzęt tego samego rodzaju. Informacje o dostępnym systemie zbierania zużytego sprzętu elektrycznego można znaleźć w punkcie informacyjnym sklepu oraz w urzędzie miasta/gminy. Odpowiednie postępowanie ze zużytym sprzętem zapobiega negatywnym konsekwencjom dla środowiska naturalnego i ludzkiego zdrowia!
	DE	Jeder Haushalt ist ein Anwender von Elektro- und Elektronikgeräten und damit ein potenzieller Erzeuger von Abfällen, die für Mensch und Umwelt aufgrund des Vorhandenseins von gefährlichen Stoffen, Gemischen und Komponenten in den Geräten gefährlich sind. Andererseits sind Altgeräte ein wertvoller Rohstoff, aus dem Rohstoffe wie Kupfer, Zinn, Glas, Eisen und andere zurückgewonnen werden können. Das Symbol der durchgestrichenen Mülltonne auf der Verpackung, dem Gerät oder den dazugehörigen Dokumenten, weist auf die Notwendigkeit der getrennten Sammlung von Elektro- und Elektronikaltgeräten hin. Auf diese Weise gekennzeichnete Produkte dürfen unter Strafe nicht zusammen mit anderen Abfällen entsorgt werden. Die Kennzeichnung weist gleichzeitig darauf hin, dass die Geräte nach dem 13 August 2005 in Verkehr gebracht wurden. Es liegt in der Verantwortung des Benutzers, die Altgeräte zur ordnungsgemäßen Behandlung an eine dafür vorgesehene Sammelstelle zu bringen. Informationen über das verfügbare System zur Sammlung von Elektroaltgeräten finden Sie in der Informationsstelle des Ladens und im Magistrat/Gemeindeamt. Ein sachgemäßer Umgang mit Altgeräten verhindert negative Folgen für die Umwelt und die menschliche Gesundheit!
	FR	Conformément aux dispositions de la loi du 29 juillet 2005 relatives aux déchets électriques et électroniques, il est interdit de placer l'appareil usagé avec d'autres déchets usés comportant le symbole d'une poubelle barrée. L'utilisateur, s'il désire jeter son équipement électronique et électrique, est obligé de le déposer dans un point de collecte d'équipement usagé.
	RU	Согласно Закону от 29 июля 2005 г. об отработанных электрических и электронных приборах запрещается помещать вместе с другими отходами отработанные устройства, маркированные символом перечеркнутого контейнера. Отработанные электрические и электронные приборы необходимо сдавать в пункты приема отработанных устройств.
	Zużyte baterie i/lub akumulatory należy traktować jako odrębny odpad i umieszczać w indywidualnym pojemniku. Zużyte baterie lub akumulatory powinny zostać oddane do punktu zbierania/odbioru zużytych baterii i akumulatorów. Informacje na temat punktów zbierania/odbioru udzielają władze lokalne lub sprzedawcy tego rodzaju sprzętu. Zużyty sprzęt może zostać również oddany do sprzedawcy, w przypadku zakupu nowego wyrobu w ilości nie większej niż nowy kupowany sprzęt tego samego rodzaju. Produkt wyposażony w przenośną baterię. Sposób montażu i usuwania baterii zmieszczono w poniższej instrukcji.	

12/2018

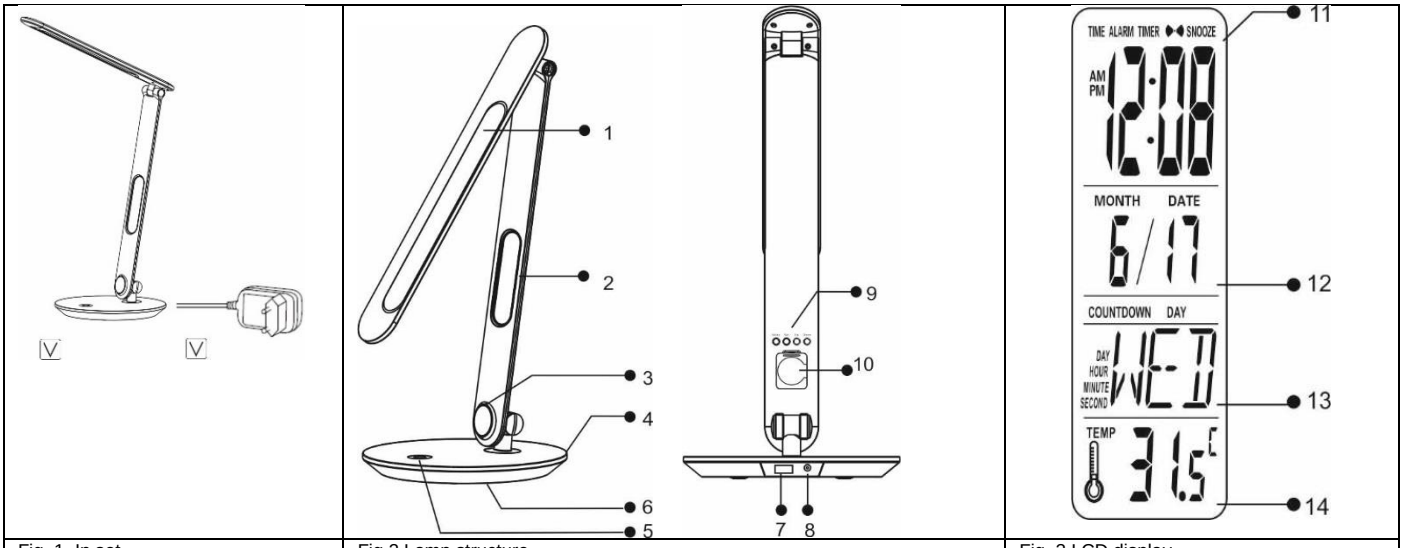

Fig. 1. In set rys. 1 W zestawie Abb. 1 Im Satz Image 1 Ensemble рис. 1 В комплекте	Fig.2 Lamp structure rys. 2 Budowa lampki Abb. 2 Struktur der Tischlampe Image 2 Structure de lampe рис. 2 Строение лампы	Fig. 3 LCD display rys. 3 Wyświetlacz LCD Abb. 3 LCD Display Image 3 Afficheur ACL рис. 3 Дисплей LCD

1. LED light source 2. LCD display 3. Bedside lamp 4. Lamp base 5. Touch switch, light dimmer 6. Sensor switch 7. USB port 8. Input to the power pack 9. Adjustment pushbuttons 10. Pocket for a display supply battery 11. Hour 12. Date	1. Źródło światła LED 2. Wyświetlacz LCD 3. Lampka nocna 4. Podstawa lampy 5. Dotykowy wyłącznik, ściemniacz 6. **Wyłącznik czujnika w lampce nocnej** 7. Port USB 8. Wejście na zasilacz 9. Przyciski do regulacji 10. Kieszeń na baterię zasilającą wyświetlacz	1. LED Lichtquelle 2. LCD Display 3. Tischlampe 4. Fuß 5. Berührungsschalter, Dimmer 6. Sensorschalter 7. USB Anschluss 8. Eingang für Speiseleitung 9. Regelknöpfe 10. Batteriefach zur Displayspeisung 11. Uhr	1. Source de lumière LED 2. Afficheur ACL 3. Veilleuse 4. Base de lampe 5. Interrupteur tactile, gradateur 6. Commutateur de capteur 7. Port USB 8. Entrée de l'adaptateur ecteur 9. Boutons de contrôle 10. Poche pour la pile alimentant l'affichuer	1. Источник света LED 2. Светодиодный дисплей LCD 3. Ночная лампочка 4. Основание лампы 5. Сенсорный выключатель, затемнитель 6. Сенсорный выключатель 7. Порт USB 8. Вход блока питания 9. Кнопки для регулировки 10. Карман для батареи, питающей дисплей

13. Day of week 14. Temperature	11. Godzina 12. Data 13. Dzień 14. Temperatura	12. Datum 13. Tag 14. Temperatur	11. Heure 12. Date 13. Jour 14. Température	11. Время 12. Дата 13. День недели 14. Температура

(ENG) Operating and instalation instructions
LED desk lamp with LCD

DESCRIPTION AND APPLICATION

Desk lamp designed for indoor use. The application of the LED technology guarantees a high energy efficiency and long life-span of the device. The lamp is fitted out with a touch switch with dimming function and the bedside lamp integrated with a motion sensor. Flexible arm enables to direct light to a convenient position, and the LCD display has a built-in clock, calendar and thermometer.

TECHNICAL DATA

Power	Power supply	Luminous flux	Number of LEDs in lamp	Colour temperature	CRI (Ra)	Lighting solid angle	Charger output: USB	Protection degree	Net weight	Dimensions
6,5W	100-240V~ 50/60Hz DC12V, 1,5A	500lm	46LED SMD2835	4000K	>80	180°	5VDC, 1A	IP20	1,2 kg	160 x 160 x 360 mm

ENTERING FUNCTIONS

1. Normal mode
In the normal operation mode the following data are displayed: date, hour, day of week, temperature.
a) Format of hour display: 12/24. If the 12-hour format is selected AM or PM symbol appears on the left side of the displayed hours; AM from midnight till 11:59, and PM from 12:00 noon till 23:59.
2. Alarm clock with snooze option
In the alarm clock mode normal a time for waking-up can be set and an alarm sound selected. At the same time also the snooze function can be enabled.
3. Birthday reminder mode
It is possible to set birthday reminder at a specific hour; at the birthday date a birthday melody will switch on.
4. Counting out time mode
The range of time setting: 23:59-00:00, after the set time expires a ring will be heard.
5. Thermometer
The lamp can automatically check temperature in both Celsius and Fahrenheit scales.
6. Selection of alarm sound
One of 9 melodies can be selected.

WAY OF WORKING

To enter the mode of changing respective clock function press the **Mode** button

MODE				
Normal state	**12/24 hrs**	**Clock alarm**	**Birthday reminder**	**Counting time out**

Being in the normal state, when the alarm function is enabled, press the **Up** button to enable/disable the snooze mode.
When in the normal state, press the **Down** button to select alarm sound.
Being in the normal state, press the **Set** button to change over the temperature scale from Celsius to Fahrenheit and vice versa.

When in the 12/24 hrs mode press alternately the **Up/Down** button to change over the time display mode.

When in the alarm mode (by pressing the **Mode** button twice) press the **Set** button to enable alarm. Press the **Set** button again to set the alarm hour, press it again to select the ring sound. Pressing again the **Set** button will make alarm disabled. For changing setting values use the **Up/Down** button.
Alarm sound lasts for 1 minute. If the snooze function is enabled the selected alarm sound will be repeated every 3 minutes.

Being in the birthday reminder mode (by pressing the **Mode** button three times) press the **Set** button to enable the function and enter the required settings. For changing setting values use the **Up/Down** button. Birthday melody is played back for 5 minutes.

NORMAL MODE

Setting the time.
When in the normal state, to set the 12/24 hrs time mode press the **Mode** button.
To enter the setting of hour and date press the **Set** button.
The sequence of setting parameters: hours, minutes, year, month, day.
To change over the settings use the **Up/Down** button.
hour (1-2 or 0-23)
minutes (0-59)
year (from 2008 up to 2099)
month (1-12)
day (1-31)
When setting hours or minutes seconds are automatically zeroed.
After setting date the day of week changes over automatically.

ALARM CLOCK WITH SNOOZE MODE

Snooze mode can be enabled only when the ALARM function is enabled. To enable the snooze mode press the **Up** button. The word “SNOOZE” will be displayed.
In the normal mode, press twice the **Mode** button to enter alarm clock settings.
Press the **Set** button to start setting.
The sequence of setting parameters: hours, minutes, alarm sound.
To change over the settings use the **Up/Down** button.
When the alarm clock is ringing press any button to stop alarm. The displayed word “SNOOZE” word will be flashing, and it will stop after 4 rings or if you disable it.
Disabling snooze mode: when alarm sounds press the **Mode** button (the “SNOOZE” word will stop flashing), and then press the **Up** button to close the snooze function.

TIMER MODE

Being in the normal mode press four times the **Mode** button to enter the timer mode.
When in the timer mode, press the **Set** button to start entering settings. In turn, hours and minutes will be appearing on the display. Use the **Up/Down** button to set these parameters.
In the TIMER mode, when time reaches 0:00 alarm will enable and it will last for 1 minute. When alarm is ringing the 0:00 value on the display will be flashing.
If during setting no button is pressed for 1 minute the clock automatically returns to the timer mode.

THERMOMETER

The display shows the current temperature at its location. When in the normal state, to change over from Celsius to Fahrenheit scale degrees press the **Set** button.

ALARM SOUND

Being in the normal state press the **Down** button to turn on / off music.

OPERATING INSTRUCTIONS

Stand the lamp on a dry, stable surface.
Put in the power pack plug into the power pack input (7). Connect the mains plug to the appropriate outlet. To switch on / switch off the lamp touch for a moment the lamp switch (5).
Brightness of diodes can be adjusted thanks to the integrated dimmer function. To adjust the light brightness touch and hold the button for more than 3 seconds. To confirm the selected light brightness level just release the button.
The bedside lamp is equipped with a motion sensor and a dusk sensor. Thanks to that the lamp starts lighting after detection a motion at a reduced level of luminous intensity in the room.

CLEANING AND MAINTENANCE

Clean smudges of dirt with a soft, delicate and dry fabric when power supply is disconnected and the lamp is cooled off.
Do not use any chemical cleaning agents.
Do not cover the lamp. Do not touch the light source when it is on.

When the the main lamp in the room is turned on and light goes on the bedside lamp automatically goes out.	

(PL) Instrukcja obsługi i montażu
Lampka biurkowa LED z wyświetlaczem LCD

OPIS I ZASTOSOWANIE:

Lampka biurkowa przeznaczona do użytku wewnętrznego. Zastosowanie technologii LED gwarantuje dużą energooszczędność i długą żywotność urządzenia. Lampka wyposażona jest w dotykowy wyłącznik z funkcją ściemniacza oraz lampkę nocną zintegrowaną z czujnikiem ruchu. Elastyczne ramię umożliwia ustawienie światła w dogodnej pozycji, a wyświetlacz LCD posiada wbudowany zegar, kalendarz i termometr.

DANE TECHNICZNE

Moc	Zasilanie	Strumień świetlny	Ilość LED w lampie	Temperatura barwowa	CRI (Ra)	Kąt świecenia	Wyjście ładowarki USB	Stopień ochrony	Waga netto	Wymiary
6,5W	100-240V~ 50/60Hz DC12V, 1,5A	500lm	46LED SMD2835	4000K	>80	180°	5VDC, 1A	IP20	1,2 kg	160 x 160 x 360 mm

WPROWADZENIE FUNKCJI

1. Tryb normalny
W trybie normalnym wyświetlane są: godzina, data, dzień tygodnia, temperatura.
a) Format wyświetlania godziny 12/24. W przypadku formatu 12-godzinnego po lewej stronie podanego czasu pojawia się AM lub PM. AM od północy do 11:59, PM od 12:00 w południe do 23:59

2. Budzik i tryb drzemki
W trybie budzika można ustawić normalny czas budzenia i wybrać dźwięk dzwonka; jednocześnie można włączyć funkcję drzemki.

3. Tryb przypomnienia o urodzinach
Można ustawić przypomnienie o dniu urodzin, o określonej godzinie; w dniu urodzin włączy się urodzinowa melodia.

4. Tryb odliczania czasu
Zakres ustawienia czasu: 23:59-00:00; po upływie ustawionego czasu zadzwoni dzwonek.

5. Termometr
Lampka posiada automatyczne sprawdzanie temperatury w skali Celcjusza i Fahrenheita.

6. Wybór dźwięku alarmu
Do wyboru jest 9 melodii.

SPOSÓB DZIAŁANIA

Naciśnij przycisk **Mode** aby wejść w tryb zmiany odpowiednich funkcji zegara:

TRYB				
normalny stan	**12/24h**	**alarmu (budzika)**	**przypomnienia o urodzinach**	**odliczania czasu**

W trybie normalnym, kiedy włączona jest funkcja alarm naciśnij przycisk **Up** aby włączyć/wyłączyć tryb drzemki (SNOOZE).
W trybie normalnym naciśnij przycisk **Down** aby wybrać dźwięk alarmu.
W trybie normalnym naciśnij **Set** aby zmienić skalę temperatury z Celcjusza na Fahrenheita.

W trybie 12/24H naciśnij przycisk **Up/Down** aby zmienić tryb wyświetlenia godziny.

W trybie alarmu (2-krotne naciśnięcie przycisku Mode) naciśnij **Set** aby włączyć alarm. Ponowne naciśnij **Set** aby ustawić godzinę alarmu, ponownie naciśnij **Set** aby wybrać dźwięk dzwonka. Kolejne naciśnięcie **Set** wyłączy Alarm. Do zmiany wartości ustawiań służy klawisz **Up/Down**.
Dźwięk alarmu trwa 1 minutę. Jeżeli włączona jest funkcja drzemki (SNOOZE) dźwięk alarmu powtórzy się co 3 minuty.

W trybie przypomnienie o urodzinach (3-krotne naciśnięcie przycisku Mode) naciśnij **Set** aby włączyć funkcję i wprowadzić ustawienia. Do zmiany wartości ustawiań służy klawisz **Up/Down**. Urodzinowa melodia jest odtwarzana przez 5 minut.

TRYB NORMALNY

Ustawianie czasu
W trybie normalnym naciśnij klawisz **Mode**, i przyciskiem **Up/Down** ustaw tryb czasu 12h/24h.
Naciśnij klawisz **Set** aby wejść w ustawienia godziny i daty.
Kolejność ustawienia parametrów: *godziny, minuty, rok, miesiąc, dzień*.
Do zmiany wartości ustawiań służy klawisz **Up/Down**.
godzina (1-12 lub 0 -23)
minuty (0 - 59)
rok (od 2008 do 2099)
miesiąc (1 - 12)
dzień (1-31)
Przy ustawianiu godzin lub minut sekundy są automatycznie zerowane.
Po ustawieniu daty automatycznie zmienia się dzień tygodnia.

BUDZIK Z TRYBEM DRZEMKI

Tryb drzemki można włączyć tylko wtedy, gdy jest włączona funkcja ALARM. Naciśnij przycisk **Up** aby włączyć tryb drzemki. Na wyświetlaczu wyświetli się napis SNOOZE (drzemka).
W trybie normalnym naciśnij dwa razy klawisz **Mode**, żeby wejść w ustawienia budzika.
Naciśnij klawisz **Set** aby rozpocząć ustawienia.
Kolejność ustawienia parametrów: *godziny, minuty, dźwięk alarmu*.
Do zmiany wartości ustawiań służy klawisz **Up/Down**.
Kiedy budzik zadzwoni, naciśnij dowolny klawisz, żeby przerwać alarm. Napis SNOOZE (drzemka) będzie migać, przestanie migać po 4 dzwonkach lub po wyłączeniu go.
Wyłączenie trybu drzemki. Podczas alarmu naciśnij przycisk **Mode** (znacznik SNOOZE przestanie migać), a następnie naciśnij przycisk Up, żeby zamknąć funkcję drzemki.

TRYB CZASOMIERZA

W trybie normalnym naciśnij cztery razy klawisz **Mode**, żeby wejść do trybu czasomierza (TIMER).
W trybie czasomierza naciśnij klawisz **Set**, aby rozpocząć ustawiania; kolejne parametry będą pojawiać się w następującej kolejności: godziny, minuty; do ich ustawiania służy klawisz **Up/Down.**

W trybie CZASOMIERZA, kiedy czas dojdzie do 0:00, włączy się alarm trwający 1 minutę. Kiedy alarm będzie dzwonić, wartość 0:00 wyświetlane na ekranie będą migać.
Jeżeli w ustawieniach nie naciśnie się żadnego przycisku przez 1 minutę, nastąpi automatyczny powrót do czasomierza.

TERMOMETR

Na wyświetlaczu wskazywana jest obecna temperatura otoczenia. W normalnym stanie naciśnij klawisz **Set**, żeby przełączyć wyświetlanie temperatury w stopniach Celsjusza lub Fahrenheita.

DŹWIĘK ALARMU

W normalnym stanie naciśnij klawisz **Down**, żeby włączyć / wyłączyć muzykę.

INSTRUKCJA OBSŁUGI

Postaw lampkę na suchej stabilnej powierzchni.
Podłącz wtyczkę zasilacza do wejścia na zasilacz (7). Podłącz wtyczkę sieciową zasilacza do odpowiedniego gniazdka.
Aby włączyć/wyłączyć lampkę dotknij krótko włącznik lampki (5).
Jasność diod może być regulowana dzięki wbudowanej funkcji ściemniacza. Dotknięcie i przytrzymanie przycisku przez ponad trzy sekundy powoduje regulację jaskrawości światła; zwolnienie stanowi potwierdzenie wybranej jasności.
Lampka nocna posiada wbudowany czujnik ruchu oraz czujnik zmierzchu, dzięki czemu lampka zapala się po wykryciu ruchu przy obniżonym poziomie natężenia światła.
Kiedy lampa zaświeci się, mała lampka nocna zgaśnie automatycznie.

CZYSZCZENIE I KONSERWACJA

Zabrudzenia należy czyścić miękką, delikatną suchą tkaniną przy odłączonym zasilaniu i po wystygnięciu urządzenia.
Nie należy używać chemicznych środków czyszczących.
Nie zakrywać produktu. Nie dotykać źródła światła podczas pracy.

(DE) Bedienungs- und Montageanleitung
LED-Arbeitstischlampe mit LCD-Display

BESCHREIBUNG UND ANWENDUNG:

Die Schreibtischlampe ist zur inneren Anwendung bestimmt. Der Einsatz von LED Technologie stellt eine hohe Energieeinsparung und eine lange Lebensdauer des Gerätes sicher. Die Tischlampe ist mit einem Berührungsschalter mit Dimmer Funktion und mit einer Nachttischlampe, die mit einem Bewegungssensor integriert wird, ausgestattet. Der elastische Arm ermöglicht die Einstellung des Lichtes in beliebiger Position, und das LCD Display besitzt eine eingebaute Uhr, einen Kalender und ein Thermometer.

TECHNISCHE DATEN

Leistung	Speisung	Lichtstrom	LED Anzahl in einer Lampe	Farbtemperatur	CRI (Ra)	Lichtwinkel	USB-Ausgang des Ladegeräts	Schutzgrad	Netto Gewicht	Ausmaße
6,5W	100-240V~ 50/60Hz DC12V, 1,5A	500lm	46LED SMD2835	4000K	>80	180°	5VDC, 1A	IP20	1,2 kg	160 x 160 x 360 mm

FUNKTIONSEINGABE

1. Normaler Modus
Bei dem normalen Modus angezeigt werden: Uhr, Datum, Tag, Temperatur.
a) Der anzuzeigende Uhrformat 12/24. Bei dem 12-Uhrformat links neben der angezeigten Uhr erscheint AM oder PM. AM ab Mitternacht bis 11:59 Uhr, PM ab 12:00 Uhr am Mittag bis 23.59 Uhr.

2. Wecker und Schlummer-Modus
Im Schlummer-Modus kann eine übliche Weckerzeit eingestellt und ein Klingelton ausgewählt werden; gleichzeitig kann man die Schlummer-Funktion einschalten.

3. Geburtstag-Erinnerungsmodus
Man kann die Erinnerung an einen Geburtstag einstellen, um bestimmter Uhr; am Geburtstag schaltet sich eine Geburtstagmelodie ein.

4. Zeitzählung-Modus
Zeiteinstellungsbereich: 23:59-00:00; nach Ablauf der eingestellten Zeit klingelt ein Ton.

5. Thermometer
Die Tischlampe besitzt eine automatische Prüfung der Temperatur in Celsiusskala und Fahrenheitskala.

6. Auswahl eines Alarmklingeltons
Zur Verfügung stehen 9 Klingeltöne.

FUNKTIONSWEISE

Drücken Sie die Drucktaste **Mode** um in den Modus der Änderung bestimmter Uhrfunktionen zu gelangen:

MODUS				
Normaler Zustand	**12/24h**	**Alarm (Wecker)**	**Geburtstagerinnerung**	**Zeitzählung**

Im normalen Modus, wenn die Alarmfunktion eingeschaltet ist, drücken Sie die Taste **Up**, um den Schlummer-Modus (SNOOZE) einschalten/ausschalten.
Im normalen Modus drücken Sie die Taste **Down**, um den Alarmklingelton auszuwählen.
Im normalen Modus drücken Sie **Set**, um die Temperaturskala von Celsius in Fahrenheit zu ändern.

Im 12/24 Stunden-Modus drücken Sie die Taste **Up/Down**, um den Uhranzeige-Modus zu ändern.

Im Alarmmodus (Doppelklick der Taste **Mode**) drücken Sie **Set**, um den Alarm einzuschalten. Drücken Sie nochmals **Set**, um die Alarm-Uhr einzustellen, dann drücken Sie nochmals **Set**, um den Klingelton auszuwählen. Weiteres Drücken der Taste **Set** schaltet den Alarm aus. Zur Änderung der Einstellungswerte dient die Taste **Up/Down**.

Der Alarm-Klingelton dauert 1 Minute. Wenn die Schlummer-Funktion (SNOOZE) eingeschaltet ist, wird der Alarm-Klingelton je 3 Minuten wiederholt.

Im Geburtstagerinnerung-Modus (Dreifachklick der Taste Mode), drücken Sie **Set**, um die Funktion einzuschalten und Einstellungen einzuführen. Zur Änderung der Einstellungswerte dient die Taste **Up/Down.** Der Geburtstagklingelton wird 5 Minuten lang abgespielt.

NORMALER MODUS

Zeiteinstellung
Im normalen Modus drücken Sie die Taste **Mode** und anhand der Taste **Up/Down** stellen Sie den Zeitmodus 12h/24h ein.
Drücken Sie die Taste **Set**, um in die Einstellungen der Uhr und des Datums zu gelangen. Die Reihenfolge der Einstellparameter: Uhr, Minuten, Jahr, Monat, Tag.
Zur Änderung der Einstellungswerte dient die Taste **Up/Down.**
Uhr (1-12 oder 0 -23)
Minuten (0 - 59)
Jahr (ab 2008 bis 2099)
Monat (1 - 12)
Tag (1-31)
Bei Uhr- oder Minuteneinstellen werden Sekunden automatisch zurückgestellt.
Nach Datumeinstellung ändert sich der Wochentag automatisch.

WECKER MIT SCHLUMMERMODUS

Der Schlummermodus kann nur dann ausgeschaltet werden, wenn die ALARM-Funktion eingeschaltet ist. Drücken Sie die Taste **Up**, um den Schlummermodus einzuschalten. Auf dem Display erscheint SNOOZE (Schlummer).
Im normalen Modus drücken Sie zweimal die Taste **Mode**, um in die Weckereinstellungen zu gelangen.
Drücken Sie die Taste **Set**, um die Einstellungen zu beginnen. Die Reihenfolge der Einstellparameter: Uhr, Minuten, Alarm-Klingelton.
Zur Änderung der Einstellungswerte dient die Taste **Up/Down.**
Wenn der Wecker klingelt, drücken Sie beliebige Taste, um den Alarm abzubrechen. Die Aufschrift SNOOZE (Schlummer) wird blinken, wird nach 4 Klingeltonen nicht mehr blinken oder nach Abschalten.
Ausschalten des Schlummermodus. Während des Alarms drücken Sie die Taste **Mode** (Aufschrift SNOOZE wird nicht mehr blinken), und dann Drücken Sie die Taste **Up**, um die Schlummerfunktion zu Schließen.

ZEITMESSERMODUS

Im normalen Modus drücken Sie viermal die Taste **Mode**, um in den Zeitmesser-Modus (TIMER) zu gelangen.
Im Zeitmessermodus drücken Sie die Taste **Set**, um die Einstellungen zu beginnen. Die nächsten Parameter werden in folgender Reihenfolge angezeigt: Uhr, Minuten; zur Einstellung dieser Parametern dient die Taste **Up/Down**.
Im Zeitmessermodus, wenn die Zeit erreicht 0:00, wird eine Minute dauernder Alarm eingeschaltet. Wenn der Alarm klingeln wird, werden die auf dem Display angezeigten Werte blinken.
Wenn in den Einstellungen keine Taste 1 Minute lang gedrückt wird, erfolgt eine automatische Rückkehr zum Zeitmesser.

THERMOMETER

Auf dem Display wird die aktuelle Umgebungstemperatur angezeigt. Im normalen Modus drücken Sie die Taste **Set**, um das Anzeigen der Temperatur in Celsiusskala oder Fahrenheitskala umzuschalten.

ALARMKLINGELTON

Im normalen Modus drücken Sie die Taste **Down**, um die Musik einschalten/ausschalten.

BEDIENUNGSANWEISUNG

Stellen Sie die Tischlampe auf einer trockenen und stabilen Fläche.
schließen Sie den Stecker der Speiseleitung an den Eingang der Speiseleitung (7) an. Schließen Sie den Netzstecker der Speiseleitung an die entsprechende Steckdose an. Um die Tischlampe einzuschalten/auszuschalten, berühren Sie kurz den Schalter der Tischlampe (5).
Die Dioden-Helligkeit kann dank eingebauter Dimmer-Funktion geregelt werden. Das Berühren und Festhalten der Taste über 3 Sekunden stellt die Leuchtdichte ein; Freigabe der Taste ist Bestätigung

REINIGUNG UND WARTUNG

Die Verschmutzungen sollten mit einem weichen, feinen und trockenen Lappen bei abgeschalteter Speisung und nach der Abkühlung des Geräts gereinigt werden.
Man sollte keine chemischen Reinigungsmittel verwenden.

der ausgewählten Helligkeit. Die Nachttischlampe besitzt einen eingebauten Bewegungssensor und Dämmerungssensor, deswegen schaltet sich die Nachtischlampe nach Bewegungserkennung bei niedrigem Niveau der Lichtstärke ein. Wenn die Schreibtischlampe einschaltet, schaltet sich die kleine Nachttischlampe aus.	Das Produkt darf nicht abgedeckt werden. Die Lichtquelle während der Arbeit nicht berühren.

(FR) Notice d'utilisation et d'installation

Lampe de bureau LED avec écran LCD

DESCRIPTION ET UTILISATION :

Lampe de bureau conçue pour une utilisation interne. La technologie LED assure un rendement énergétique élevé et la longue durée de vie. La lampe est équipée d'une fonction de commutation tactile gradateur et une veilleuse avec détecteur de mouvement intégré. Un bras flexible vous permet de règler la lumière dans une position commode, et l'afficheur ACL dispose d'une horloge, un calendrier et d'un thermomètre intégré.

CARACTERISTIQUES TECHNIQUES

Puissance	Alimentation	Flux lumineux	Nombre des LEDs dans une lampe	Température de couleur	CRI (Ra)	Angle d'émission	Chargeur connecteur USB	Degré de protection	Poids net	Dimensions
6,5W	100-240V~ 50/60Hz DC12V, 1,5A	500lm	46LED SMD2835	4000K	>80	180°	5VDC, 1A	IP20	1,2 kg	160 x 160 x 360 mm

INTRODUCTION DE LA FONCTION

1. Mode normal

Dans le mode normal, sont affichés : l'heure, la date, le jour de la semaine, la température.

a) Format d'affichage 12 / 24 heures. Dans le cas du format 12 heures, AM ou PM s'affichent sur le côté gauche de l'heure spécifiée. AM depuis le minuit jusqu'à 11h59, depuis 12:00 à midi jusqu'à 23:59

2. Alarme au mode répétition

En mode répétition, il est possible de régler l'heure de réveil normal et sélectionner une sonnerie; tandis qu'il est possible d'activer la fonction de mode répétition.

3. Mode rappels d'anniversaire

Il est possible de régler le rappel d'anniversaire, à l'heure précise; la mélodie d'anniversaire s'activera au jour de l'anniversaire.

4. Mode compte à rebours

La plage de réglage de l'heure : 23:59-00:00; après que le temps règlé passe l'alarme sonnera.

5. Thermomètre

La lampe vérifie automatiquement la température à l'échelle Celsius et Fahrenheit.

6. Sélection du son d'alarme

Il est possible de choisir parmi 9 mélodies.

MODE DE FONCTIONNEMENT

Appuyer sur le bouton **Mode** pour entrer le mode des changements des fonctions d'horloge pertinentes :

MODE				
Mode normal	12/24h	*Alarme*	Rappel d'anniversaire	*Compte à rebours*

En mode normal, lorsque la fonction alarme est activée, appuyer sur le bouton **Up** pour activer / désactiver le mode répétition (SNOOZE).
En mode normal, appuyer sur le bouton **Down** pour sélectionner le son d'alarme.
En mode normal, appuyer sur **Set** pour changer la température de Celsius en Fahrenheit.

En mode 12/24, appuyer sur le bouton **Up/Down** pour changer le mode d'affichage de l'heure.

En mode alarme (en appuyant sur le bouton Mode 2 fois) appuyer sur le bouton **Set** pour activer l'alarme. Re-appuyer sur le bouton **Set** pour régler l'heure d'alarme, appuyez sur le bouton **Set** encore une fois pour sélectionner le son d'alarme. Une autre appui sur le bouton **Set** déactive l'alarme. Le bouton **Up/Down** sert à modifier les valeur de réglage.
Le son de l'alarme dure 1 minute. Si la fonction répétition (SNOOZE) est activée, le son d'alarme se repétera toutes les 3 minutes.

En mode rappel d'anniversaire (en appuyant sur le bouton Mode 3 fois), appuyer sur **Set** pour activer la finction et entrer les paramètres. Le bouton **Up/Down** sert à modifier les valeur de réglage. La mélodie d'anniversaire est jouée pendant 5 minutes.

MODE NORMAL

Réglage de l'heure
En mode normal, appuyez sur le bouton **Mode**, et appuyez sur le bouton **Up/Down** pour régler le mode 12h/24h.
Appuyez sur le bouton **Set** pour entrer le règlage de l'heure et de la date.
L'ordre de réglage des paramètres : *heures, minutes, année, mois, jour*.
Le bouton **Up/Down** sert à modifier les valeur de réglage.
heure (1-12 ou 0-23)
min (0-59)
an (2008-2099)
mois (1-12)
Day (1-31)
Lors du réglage des heures ou minutes ; les secondes sont automatiquement mise à zéro.
Après avoir réglé la date, le jour de la semaine changera automatiquement.

ALARME AU MODE VEILLE

Le mode répétition peut être activé que lorsque la fonction ALARME est activée. Appuyez sur le bouton **Up** pour activer le mode répétition. L'afficheur indiquera SNOOZE (répétition).
En mode normal, appuyer sur le bouton **Mode** deux fois pour entrer les paramètres d'alarme.
Appuyer sur **Set** pour commencer le réglage.
L'ordre de réglage des paramètres : *heures, minutes, son d'alarme*.
Le bouton **Up/Down** sert à modifier les valeur de réglage.
Lorsque l'alarme sonne, appuyer sur n'impotre quelle touche pour arrêter l'alarme. Un marqueur SNOOZE (répétition) clignotera, il cessera de clignoter après 4 sonneries ou après qu'il soit déaactivé.
Désactivation du mode répétition. Au cours de l'alarme, appuyer sur le bouton **Mode** (le marqueur SNOOZE arrêt de clignoter), puis appuyer sur le bouton **Up** pour fermer la fonction répétition.

MODE TEMPORISATEUR

En mode normal, appuyer sur le bouton **Mode** quatre fois pour entrer dans le mode temporisateur (TIMER).
En mode temporisateur, appuyer sur le bouton **Set** pour commencer le réglage ; les paramètres consecutifs apparaissent dans l'ordre suivant : heures, minutes; Le bouton **Up/Down** sert à les régler.

En mode TEMPORISATEUR, lorsque le temps achève 0:00 l'alarme se déclenche pour une durée de 1 minute. Lorsque l'alarme sonne, 0:00 sur l'écran clignote.
Si aucun bouton n'est appuyé dans le mode de règlage pendant 1 minute, le retour au temporisateur prendra place automatiquement.

THERMOMÈTRE

L'afficheur indique la température ambiante actuelle. En mode normal, appuyer sur le bouton **Set** pour passer l'affichage de température en degrés Celsius ou en Fahrenheit.

SON D'ALARME

En mode normal, appuyer sur le bouton **Down** pour activer / désactiver la musique.

MODE D'EMPLOI

Placer la lampe sur une surface sèche et stable.
Brancher la prise électrique dans le port du bloc d'alimentation (7).
Brancher la prise secteur du bloc d'alimentation dans la prise appropriée.
Pour allumer / éteindre la lampe toucher brièvement le commutateur de

NETTOYAGE ET ENTRETIEN

La saleté doit être nettoyé avec un chiffon sec et doux avec la mise hors tension et après que l'équipement refroidisse.
Ne pas utiliser de produits chimiques.

la lampe (5). La luminosité des diodes LED peut être contrôlée avec un gradateur intégré. Toucher et maintenir le bouton pendant trois secondes pour régler la luminosité de la lumière ; le relâchement du bouton est une confirmation de la luminosité sélectionnée. La veilleuse est dotée d'un détecteur de mouvement et d'un capteur d'obscurité pour que la lampe s'allume quand un mouvement est détecté à un niveau réduit d'intensité lumineuse. Lorsque la lampe est allumée, la petite veilleuse s'éteint automatiquement.	Ne pas couvrir le produit. Ne pas toucher la source de lumière pendant le fonctionnement.

(RU) Инструкция по эксплуатации и установке

Светодиодная настольная лампа с жидкокристаллическим дисплеем

ОПИСАНИЕ И ПРИМЕНЕНИЕ:
Настольная лампа, предназначенная для внутреннего использования. Применение светодиодной технологии LED гарантирует высокую энергоэкономичность и продолжительный срок службы устройства. Лампа снабжена сенсорным выключателем с функцией затемнения и ночной лампочкой, интегрированной с датчиком движения. Эластичное плече позволяет установить свет в удобной позиции, а светодиодный дисплей снабжен встроенными часами, календарем и термометром.

ТЕХНИЧЕСКИЕ ХАРАКТЕРИСТИКИ

Мощность	Питание	Световой поток	Количество светодиодов LED в лампе	Цветовая температура	CRI (Ra)	Угол освещения	Выход зарядного устройства USB	Степень защиты	Вес нетто	Размеры
6,5W	100-240V~ 50/60Hz DC12V, 1,5A	500lm	46LED SMD2835	4000K	>80	180°	5VDC, 1A	IP20	1,2 kg	160 x 160 x 360 mm

ВВОД ФУНКЦИИ

1. Нормальный режим

В нормальном режиме на дисплее показаны: время, дата, день недели и температура.

a) Формат высвечивания времени 12/24. В случае 12-часового формата с левой стороны цифры светится AM (до полудня) или PM (после полудня). AM - с полуночи до 11:59, PM - с 12:00 в полдень до 23:59

2. Будильник и спящий режим

В режиме будильника можно установить нормальное время побудки и выбрать звук звонка: одновременно можно включить спящий режим.

3. Режим напоминания о дне рождения

Можно установить напоминание о дне рождения в определенное время; в этот день включится поздравительная мелодия.

4. Режим отсчета времени

Диапазон установки времени: 23:59-00:00; по истечении установленного времени зазвенит звонок.

5. Термометр

Лампа снабжена функцией автоматической проверки температуры по скале Цельсия и Фаренгейта.

6. Выбор звука сигнала

На выбор предлагается 9 мелодий.

MODE DE FONCTIONNEMENT

Нажать кнопку **Mode,** чтобы войти в режим изменения соответствующих функций часов:

РЕЖИМ				
нормальное состояние	**12/24 ч**	**сигнала (будильника)**	**напоминания о дне рождения**	**отсчета времени**

В нормальном режиме, когда функция "сигнал" включена, нажмите кнопку **Up** чтобы включить/выключить спящий режим (SNOOZE).

В нормальном режиме нажмите кнопку **Down** чтобы выбрать звук сигнала.

В нормальном режиме нажмите кнопку **Set** чтобы изменить шкалу температуры с Цельсия на Фаренгейта.

В режиме 12/24 ч нажмите кнопку**Up/Down** чтобы изменить режим высвечивания времени.

В режиме сигнала (2-кратное нажатие кнопки Mode) нажмите кнопку **Set** чтобы включить сигнал. Вновь нажать кнопку **Set** чтобы установить время сигнала, вновь нажмите кнопку **Set** чтобы выбрать звук звонка. Очередное нажатие кнопки **Set** выключит Сигнал. Для изменения значения настроек служит клавиша **Up/Down**.

Звук сигнала длится 1 минуту. Если включена функция спящего режима (SNOOZE), звук сигнала будет повторяться с интервалом в 3 минуты.

В режиме напоминания о дне рождения (3-кратное нажатие кнопку Mode) нажмите кнопку **Set** чтобы включить функцию и ввести настройки. Для изменения значения настроек служит клавиша **Up/Down**. Поздравительная мелодия звучит в течение 5 минут.

НОРМАЛЬНЫЙ РЕЖИМ	БУДИЛЬНИК СО СПЯЩИМ РЕЖИМОМ
Настройка времени В нормальном режиме нажмите клавишу **Mode**, и кнопкой **Up/Down** установите режим 12 ч/24 ч. Нажмите клавишу **Set** чтобы войти в настройки времени и даты. Очередность настройки параметров: *часы, минуты, год, месяц, день.*	Спящий режим можно включить только тогда, когда включена функция ALARM (СИГНАЛ). Нажмите кнопку **Up** чтобы включить спящий режим. На дисплее появится надпись SNOOZE (спящий). В нормальном режиме нажмите два раза клавишу **Mode**, чтобы войти в настройки будильника. Нажмите кнопку **Set**чтобы начать настройки.

Для изменения значения настроек служит клавиша **Up/Down**. часы (1-12 или 0-23) минуты (0-59) год (с 2008 до 2099) месяц (1-12) день (1-31) При настройке часов или минут секунды автоматически обнуляются. После установки даты автоматически изменяется день недели.	Очередность настройки параметров: *часы, минуты, звук сигнала.* Для изменения значения настроек служит клавиша **Up/Down**. Когда будильник зазвонит, нажмите любую клавишу чтобы прервать сигнал. Надпись SNOOZE (спящий) будет мигать и перестанет мигать после 4 звонков или после его выключения. Выключение спящего режима. Во время звучания сигнала нажмите кнопку **Mode** (индикатор SNOOZE перестанет мигать), а далее нажмите кнопку Up, чтобы закрыть функцию спящего режима.

РЕЖИМ ОТСЧЕТА ВРЕМЕНИ	ТЕРМОМЕТР	ЗВУК СИГНАЛА
В нормальном режиме нажмите четыре раза клавишу **Mode**, чтобы войти в режим отсчета времени (TIMER). В режиме отсчета времени нажмите кнопку **Set**, чтобы начать настройку; очередные параметры будут появляться в следующей очередности: часы, минуты; для их настройки служит клавиша**Up/Down.** В режиме ОТСЧЕТА ВРЕМЕНИ, когда время подойдет к 0:00, включится сигнал, длящийся 1 минуту. Когда сигнал будет звонить, значение 0:00, высветленное на экране, будет мигать. Если в настройках не будет нажата ни одна кнопка в течение 1 минуты, произойдет автоматический возврат к отсчету времени.	На дисплее показана актуальная температура окружающей среды. В нормальном состоянии нажмите кнопку **Set**, чтобы переключить показывание температуры в градусах Цельсия или Фаренгейта.	В нормальном состоянии нажмите клавишу **Down**, чтобы включить / выключить музыку.

ИНСТРУКЦИЯ ПО ОБСЛУЖИВАНИЮ	ЧИСТКА И КОНСЕРВАЦИЯ
Поставьте лампу на сухой, стабильной поверхности. Подключите вилку блока питания к выходу на блок питания (7). Подключите сетевую вилку блока питания к соответствующей розетке. Чтобы включить/выключить лампу, коротко прикоснитесь к включателю лампы (5). Яркость свечения светодиода можно регулировать благодаря встроенной функции затемнителя. Прикосновение и придерживание кнопки в течение трех секунд вызывает регулировку яркости света: окончание прикосновения является подтверждением выбранной яркости. Ночная лампочка снабжена датчиком движения и датчиком сумрака, благодаря чему лампочка загорается после обнаружения движения при низком уровне яркости света. Когда лампа загорится, малая ночная лампочка автоматически погаснет.	Загрязнение следует удалять с помощью мягкой, деликатной, сухой ткани, при отключенном питании и после того, как устройство остынет. Не следует применять химические чистящие средства. Не закрывать изделие. Не прикасаться к источнику света во время работы лампы.