OR-GB-406, OR-GB-411

ORNO-LOGISTIC Sp. z o.o.
ul. Rolników 437
44-141 Gliwice
tel. 32 43 43 110

(PL) Instrukcja obsługi i montażu

Bezprzewodowy sterownik światła

UWAGI DOTYCZĄCE BEZPIECZEŃSTWA/ SAFETY NOTES/ KOMMENTARE ZUR SICHERHEIT

WAŻNE!

Przed podłączeniem i użytkowaniem urządzenia prosimy o dokładne zapoznanie się z niniejszą instrukcją obsługi. W razie jakichkolwiek problemów ze zrozumieniem jej treści prosimy o skontaktowanie się ze sprzedawcą urządzenia. Producent nie odpowiada za uszkodzenia mogące wyniknąć z nieprawidłowego montażu czy eksploatacji urządzenia. Dokonywanie samodzielnych napraw i modyfikacji skutkuje utratą gwarancji. Z uwagi na fakt, że dane techniczne podlegają ciągłym modyfikacjom, Producent zastrzega sobie prawo do dokonywania zmian bez uprzedzenia. Wszelkie prawa do tłumaczenia/interpretowania oraz prawa autorskie niniejszej instrukcji są zastrzeżone.

Chwilowy zanik prądu może powodować przypadkowe załączanie jednego z kanałów.

Sterownik nie współpracuje z akcesoriami ORNO Smart Living.

1. *Nie używaj urządzenia niezgodnie z jego przeznaczeniem.*
2. *Wszelkie czynności wykonuj przy odłączonym zasilaniu.*
3. *Nie zanurzaj urządzenia w wodzie i innych płynach.*
4. *Nie obsługuj urządzenia gdy uszkodzona jest obudowa.*
5. *Urządzenie jest przeznaczone do użytku wewnętrznego.*
6. *Nie otwieraj urządzenia i nie dokonuj samodzielnych napraw.*
7. *Produkt przeznaczony do użytku w ramach maksymalnych wartości obciążenia.*

IMPORTANT!

Before using the device, read this manual and keep it for future reference. Making repairs and modifications by yourself will result in the loss of warranty. The manufacturer is not liable for damage that may result from incorrect installation and operation of the device. Due to the fact that the technical data are subject to continuous modifications, the Manufacturer reserves the right to amend the characteristics of the product and introduce other design solutions that do not impair the parameters and usefulness of the product. Additional information about ORNO products is available at: www.orno.pl. Orno-Logistic Sp. z o.o. is not responsible for the consequences of not following the instructions in this manual. Orno-Logistic Sp. z o.o. reserves the right to introduce changes to the manual – the current version can be downloaded from the website www.orno.pl. All rights to translation/interpretation and copyrights in this manual are reserved.

1. *Do not use the device against its intended use.*
2. *Disconnect the power supply before any activities on the product.*
3. *Do not dip the device in water or another fluids.*
4. *Do not operate the device when its housing is damaged.*
5. *The device is designed to be operated inside buildings.*
6. *Do not open the device and do not repair it by yourselves.*
7. *The device is designed to operate with its maximum load ranges.*

(DE) WICHTIG!

Machen Sie sich mit dem Inhalt der Bedienungsanleitung vertraut, bevor sie mit der Nutzung der Anlage beginnen. Die Durchführung eigenmächtiger Reparaturen und Modifikationen hat den Verlust der Garantie zur Folge. Der Hersteller haftet für Beschädigungen nicht, die sich aus der nicht fachgerechten Montage oder Einsatz der Anlage ergeben.

Da technische Daten ständigen Modifikationen unterliegen, behält sich der Hersteller das Recht vor, Änderungen bezüglich Erzeugnischarakteristik und anderer Konstruktionsänderungen vorzunehmen, die Parameter und Nutzwerte des Produkts nicht beeinträchtigen.

Die neuste Version der Bedienungsanleitung ist verfügbar zum Download unter www.orno.pl. Alle Rechte auf Übersetzung/Auslegung sowie Urheberrechte dieser Bedienungsanleitung sind vorbehalten.

1. *Benutzen Sie das Gerät ausschließlich zu den in dieser Anweisung beschriebenen Zwecken*
2. *Alle Arbeiten dürfen nur bei abgeschalteter Stromversorgung durchgeführt werden.*
3. *Tauchen Sie das Gerät nicht ins Wasser oder in andere Flüssigkeiten.*
4. *Nutzen Sie die Anlage nicht, wenn ihre Gehäuse beschädigt ist.*
5. *Öffnen Sie die Einrichtung nicht und führen Sie keine selbstständigen Reparaturen aus.*
6. *Das Gerät eignet sich für den Gebrauch im Innen.*
7. *Das Produkt ist für Anwendung im Rahmen der maximalen Belastungswerte geeignet.*

Każde gospodarstwo jest użytkownikiem sprzętu elektrycznego i elektronicznego, a co za tym idzie potencjalnym wytwórcą niebezpiecznego dla ludzi i środowiska odpadu, z tytułu obecności w sprzęcie niebezpiecznych substancji, mieszanin oraz części składowych. Z drugiej strony zużyty sprzęt to cenny materiał, z którego możemy odzyskać surowce takie jak miedź, cyna, szkło, żalazo i inne. Symbol przekreślonego kosza na śmieci umieszczany na sprzęcie, opakowaniu lub dokumentach do niego dołączonych wskazuje na konieczność selektywnego zbierania zużytego sprzętu elektrycznego i elektronicznego. Wyrobów tak oznaczonych, pod karą grzywny, nie można wyrzucać do zwykłych śmieci razem z innymi odpadami. Oznakowanie oznacza jednocześnie, że sprzęt został wprowadzony do obrotu po dniu 13 sierpnia 2005r. Obowiązkiem użytkownika jest przekazanie zużytego sprzętu do wyznaczonego punktu zbiórki w celu właściwego jego przetworzenia. Zużyty sprzęt może zostać również oddany do sprzedawcy, w przypadku zakupu nowego wyrobu w ilości nie większej niż nowy kupowany sprzęt tego samego rodzaju. Informacje o dostępnym systemie zbierania zużytego sprzętu elektrycznego można znaleźć w punkcie informacyjnym sklepu oraz w urzędzie miasta/gminy. Odpowiednie postępowanie ze zużytym sprzętem zapobiega negatywnym konsekwencjom dla środowiska naturalnego i ludzkiego zdrowia!

Every household is a user of electrical and electronic equipment and therefore a potential producer of hazardous waste to humans and the environment from the presence of hazardous substances, mixtures and components in the equipment. On the other hand, waste equipment is a valuable material, from which we can recover raw materials such as copper, tin, glass, iron and others. The symbol of a crossed-out rubbish bin placed on the equipment, packaging or documents attached thereto indicates the necessity of separate collection of waste electrical and electronic equipment. Products marked in this way, under penalty of a fine, may not be disposed of in ordinary waste together with other waste. The marking also means that the equipment was placed on the market after the 13th August 2005. It is the user's responsibility to hand over the waste equipment to a designated collection point for proper treatment. Used equipment may also be returned to the seller in case of purchase of a new product in a quantity not greater than the new purchased equipment of the same type. Information about the available waste electrical equipment collection

Jeder Haushalt ist ein Anwender von Elektro- und Elektronikgeräten und damit ein potenzieller Erzeuger von Abfällen, die für Mensch und Umwelt aufgrund des Vorhandenseins von gefährlichen Stoffen, Gemischen und Komponenten in den Geräten gefährlich sind. Andererseits sind Altgeräte ein wertvoller Rohstoff, aus dem Rohstoffe wie Kupfer, Zinn, Glas, Eisen und andere zurückgewonnen werden können. Das Symbol der durchgestrichenen Mülltonne auf der Verpackung, dem Gerät oder den dazugehörigen Dokumenten, weist auf die Notwendigkeit der getrennten Sammlung von Elektro- und Elektronikaltgeräten hin. Auf diese Weise gekennzeichnete Produkte dürfen unter Strafe nicht zusammen mit anderen Abfällen entsorgt werden. Die Kennzeichnung weist gleichzeitig darauf hin, dass die Geräte nach dem 13 August 2005 in Verkehr gebracht wurden. Es liegt in der Verantwortung des Benutzers, die Altgeräte zur ordnungsgemäßen Behandlung an eine dafür vorgesehene Sammelstelle zu bringen. Informationen über das verfügbare System zur Sammlung von Elektroaltgeräten finden Sie in der Informationsstelle des Ladens und im Magistrat/Gemeindeamt. Ein sachgemäßer Umgang mit Altgeräten verhindert negative Folgen für die Umwelt und die menschliche Gesundheit!

Zużyte baterie i/lub akumulatory należy traktować jako odrębny odpad i umieszczać w indywidualnym pojemniku. Zużyte baterie lub akumulatory powinny zostać oddane do punktu zbierania/odbioru zużytych baterii i akumulatorów. Informacje na temat punktów zbierania/odbioru udzielają władze lokalne lub sprzedawcy tego rodzaju sprzętu. Zużyty sprzęt może zostać również oddany do sprzedawcy, w przypadku zakupu nowego wyrobu w ilości nie większej niż nowy kupowany sprzęt tego samego rodzaju. Produkt wyposażony w przenośną baterię. Sposób montażu i usuwania baterii zmieszczono w poniższej instrukcji.

Used batteries and/or accumulators should be treated as separate waste and placed in an individual container. Used batteries or accumulators should be taken to a collection/receipt point for used batteries and accumulators. For information on collection/collection points, contact your local authority or your local dealer. Used equipment may also be returned to the seller in case of purchase of a new product in a quantity not greater than the new purchased equipment of the same type. The product is equipped with a portable battery. Please refer to the following manual for instructions on how to install and remove batteries.

Verbrauchte Batterien und/oder Akkus sollten als separate Abfallstücke behandelt und in einen getrennten Behälter hingelegt werden. Verbrauchte Batterien oder Akkus sind an der Sammelstelle für gebrauchte Batterien und Akkus abzugeben. Informationen zu den Sammelstellen erhalten Sie von den örtlichen Behörden oder Verkäufern dieser Art von Geräten. Gebrauchtgeräte können auch an den Verkäufer übergeben werden, wenn Sie ein neues Produkt in einer Menge kaufen, die nicht höher ist als die neu gekaufte Ausrüstung desselben Typs. Das Produkt ist mit einem tragbaren Akku ausgestattet. Die Montage und Demontage der Batterie ist in der folgenden Bedienungsanleitung beschrieben.

08/2019

Deklaracja zgodności
Orno-Logistic Sp. z o.o. oświadcza, że typ urządzenia radiowego: OR-GB-406, OR-GB-41, Bezprzewodowy sterowniki światła są zgodne z dyrektywą 2014/53/UE. Pełen tekst deklaracji zgodności UE jest dostępny pod następującym adres internetowym: www.orno.pl

DANE TECHNICZNE	
Zasilanie:	odbiornik AC200-240V, 50/60Hz, pilot (nadajnik): 1x12V (bateria A23 w zestawie)
Częstotliwość	433,05~434,79MHz
Zasięg w terenie otwartym:	30 m
Ilość kanałów:	3
Max. moc:	żarówki: ≤1000W halogeny: ≤1000W świetlówki: ≤300W LED'y: ≤300W
Stopień ochrony:	IP20
Wymiary:	**odbiornik:** 55 x 105 x 25 mm (szer./wys./gł.) **pilot:** 40 x 110 x 20 mm (szer./wys./gł.)
Waga netto:	0,14 kg (OR-GB-406); 0,21 kg (OR-GB-411)

PRZEZNACZENIE PRODUKTU

Urządzenie przeznaczone jest do bezprzewodowego WŁACZANIA/WYŁACZANIA m.in. oświetlenia. Sterowanie bezprzewodowe realizowane jest za pomocą pilota (nadajnika). Odbiornik jest połączony do oświetlenia, tak, jak normalny wyłącznik. Dzięki łączności radiowej urządzenie działa w terenie otwartym do 30 m. Pracuje na częstotliwości 433,05~434,79 MHz. Dodatkowa funkcja regulatora czasowego – timera (wyłączanie z opóźnieniem). Możliwość jednoczesnego załączenia i wyłączenia wszystkich lamp jednocześnie.

CHARAKTERYSTYKA PRODUKTU

1) Zakres działania wynosi 30 metrów, w terenie otwartym
2) Odbiornik posiada 3 kanały wyjść
Obciążenie każdego kanału:
żarówki≤1000W,
halogeny≤1000W,
świetlówki≤300W,
LED'y 300W
3) Funkcja wyłącznika podsekcji: można włączać dowolny kanał lub kombinację kanałów wyłącznikiem wejścia zasilania odbiornika. Biorąc na przykład model 3-kanałowy, przez włączanie i wyłączanie wyłącznika otrzyma się kanał A, B, C, AB, AC, BC lub ABC.

4) Symbol zegara (D), funkcja regulatora czasowego - TIMERa. Po naciśnięciu przycisku timera (D), wszystkie lampy wyłączą się po 1 minucie, a nie natychmiast. W celu anulowania tego nacisnąć dowolny przycisk.

MONTAŻ/INSTALACJA

Zasięg pomiędzy pilotem, a odbiornikiem zależy od warunków otoczenia. Przed montażem zalecamy przetestowanie urządzenia w wybranym miejscu w celu sprawdzenia czy jego zasięg nie został zakłócony.
Zasięg mogą znacząco obniżyć: ściany, stropy, metalowe powierzchnie, urządzenia o takiej samej częstotliwości, bliskość silników elektrycznych, transformatorów, zasilaczy, komputerów itp.

INSTALACJA

1) Upewnij się, że moc lamp nie przekracza obciążenia tego produktu. Zainstaluj w pilocie 1 szt. baterii alkalicznej 12V/A23 znajdującej się w zestawie.

2) Podłączyć przewody oświetlenia z odbiornikiem zgodnie ze schematem podłączenia znajdującym się na odbiorniku.

Rys.1 Schemat podłączenia

Działanie

Przycisk	Funkcja	Przycisk	Funkcja
A	WŁĄCZENIE/WYŁĄCZENIE dla obciążenia A	A	WŁĄCZENIE/WYŁĄCZENIE dla obciążenia A
B	WŁĄCZENIE/WYŁĄCZENIE dla obciążenia B	B	WŁĄCZENIE/WYŁĄCZENIE dla obciążenia B
C	WŁĄCZENIE/WYŁĄCZENIE dla obciążenia C	C	WŁĄCZENIE/WYŁĄCZENIE dla obciążenia C
D	Timer – regulator czasowy	WŁ/WYŁ	WŁĄCZENIE wszystkich/WYŁĄCZENIE wszystkich
E ON	WŁACZENIE wszystkich		
F OFF	WYŁĄCZENIE wszystkich		

Declaration of conformity:
Orno-Logistic Sp. z o.o. declares that the OR-GB-406, OR-GB-411 is compatible with Directive 2014/53/EU. The full text of the EU declaration of conformity is available at the following Internet address: www.orno.pl

TECHNICAL DATA:	
power source:	receiver AC200-240V, 50/60Hz, remote control (transmitter): 1x12V (battery A23 included)
transmitter frequency:	433,05~434,79MHz
Range of transmission	30 m open space
channels:	3
max. Power:	bulbs: ≤1000W halogens: ≤1000W fluorescent lamps: ≤300W LED's: ≤300W
protection rating:	IP20
size:	**receiver:** 55 x 105 x 25 mm (szer./wys./gł.) **remote:** 40 x 110 x 20 mm (szer./wys./gł.)
net weight:	0,14 kg (OR-GB-406); 0,21 kg (OR-GB-411)

GENERAL

The purpose of this product is to operate ON/OFF of lights remotely. It is made up of a transmitter and a receiver. Transmitter is the controller. Receiver is connected with lights, like normal switch. The two units have same code and communicate by radio frequency. It is designed to make your illumination system easier to use.

DESCRIPTION

1) Operating range is 30 meters, in open area.
2) This product has 3 channels of outputs.
Load of each channel:
When voltage is 180-260V
Tungsten filament lamp≤1000W
Energy saving lamp≤300W
Energy saving lamp≤6PCS
3) Subsection switch function: you can turn on any channel or any combination of channels with power input switch for the receiver. Take 3-channel model for example, by turning on and off the switch, you will get channel A, B, C, AB, AC, BC or ABC.

4) If there is Clock Symbol (D/⏲) on the transmitter, there is TIMER function. Press the timer button (D), all lights will turn off 1 minute later, not instantly. Press any button to cancel it.

INSTALLATION

The range between the button and the ringing tone depends on the environmental conditions. Before installation, we recommend that you test the device at a location of your choice to ensure that its range is not disturbed. The coverage can significantly reduce: walls, ceilings, metal surfaces, same frequency devices, proximity to electric motors, transformers, power supplies, computers, etc.

INSTALLATION

1) Select proper model according to your voltage. Make sure the power of light does not exceed load of this product. Install 1 PCS of 12V/A23 alkaline battery for the transmitter.

2) Connect wires of lights with the receiver according to the Wiring Diagram on it. There are 3 kinds of wires in the receiver, input, output and antenna. Please pay attention.

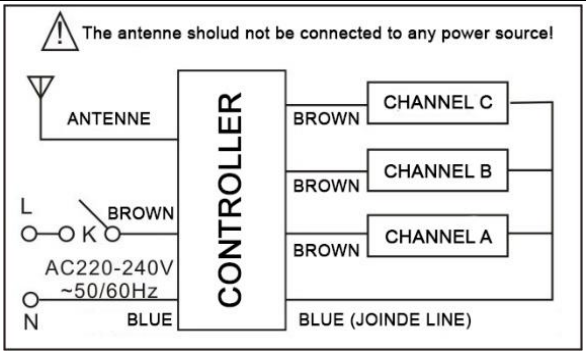

Fig. 1 Connection diagram

Button	Function	Button	Function
A	ON/OFF for load A	A	ON/OFF for load A
B	ON/OFF for load B	B	ON/OFF for load B
C	ON/OFF for load C	C	ON/OFF for load C
D	ON/OFF for load D	D	ON/OFF for load D
D/⏲	Timer	ON/OFF	All ON/All OFF
E/ON	All ON		

Konformitätserklärung
Orno-Logistic Sp. z o.o. erklärt, dass der Funkgerätetyp: OR-DB-AX-151 Kabellose Türklingel OPERA DC mit der Richtlinie 2014/53/EU vereinbar ist. Der vollständige Text der EU-Konformitätserklärung ist unter folgender Internetadresse abrufbar: www.orno.pl

TECHNISCHE DATEN	
Versorgung:	Empfänger AC200-240V, 50/60Hz , Sender: 1x12V (A23 Batterie im Lieferumfang enthalten)
Frequenz:	433,05~434,79MHz
Betriebsbereich:	30 Meter im offenen Gelände
Channels:	3
Max. Last:	Glühbirnen≤1000W Halogen≤1000W Leuchtstofflampen≤300W LED≤300W Energiesparlampen ≤6 Stück
Schutzart:	IP20
Abmessungen	receiver: 55 x 105 x 25 mm (szer./wys./gł.) remote: 40 x 110 x 20 mm (szer./wys./gł.)
Nettogewicht	0,14 kg (OR-GB-406); 0,21 kg (OR-GB-411)

GENERAL

Das Gerät ist für schnurloses EINSCHALTEN/AUSSCHALTEN unter anderem der Beleuchtung bestimmt. Die schnurlose Steuerung erfolgt über eine Fernsteuerung (Sender). Der Empfänger ist ähnlich wie ein gewöhnlicher Schalter an der Beleuchtung angeschlossen. Über den Funkweg ist ein Betrieb des Gerätes im freien Gelände in einer Entfernung von 30 m möglich. Betriebsfrequenz: 433,05~434,79 MHz. Zusätzliche Zeitregler-Funktion – Timer (zum verzögerten Einschalten). Ein- und Ausschalten aller Lampen gleichzeitig möglich.

DESCRIPTION

1) Betriebsbereich: 30 Meter im offenen Gelände
2) 3 Ausgangskanäle
Last je Kanal:
Versorgung: Empfänger AC200-240V, 50/60Hz , Sender: 1x12V (A23 Batterie im Lieferumfang enthalten)
Frequenz: 433,05~434,79MHz
Max. Last:

Anlaufstrom: 5~20A
3) Abschaltfunktion der Untersektionen: Beliebiger Kanal oder eine Kombination der Kanäle kann mit dem Eingangsschalter für Empfängerversorgung betätigt werden. Zum Beispiel beim 3-Kanal-Modell erhalten wir beim Ein- und Ausschalten des Schalters erhält man das Kanal A, B, C, AB, AC, BC oder ABC.

4) Uhrsymbol (D) Zeitschalter-Funktion - TIMER. Nachdem die Timer-Taste (D) betätigt wird, werden alle Lampen statt sofort erst nach Ablauf 1 Minute eingeschaltet. Zum Abbrechen beliebige Taste drücken.

INSTALLATION

Der sendebereichzwischen der Taste und der Klingel hängt von Umgebungsbedingungen ab. Vor der Installation empfehlen wir Ihnen, das Gerät am ausgewählten Ort zu testen, um sicherzustellen, dass der Empfang nicht gestört wird.
Der sendebereichkann durch Wände, Decken, Metalloberflächen, Geräte mit der gleichen Frequenz, die Nähe von Elektromotoren, Transformatoren, Netzteilen, Computern usw. erheblich verringert werden.

INSTALLATION

1) Prüfen, dass die Lampenleistung keine Lasten dieses Produkts überschreitet. Die 12V/A23 alkalische Batterie im Sender einbauen.

2) Beleuchtungsleitungen gemäß Schaltplan am Empfänger anschließen - siehe dazu Empfänger.

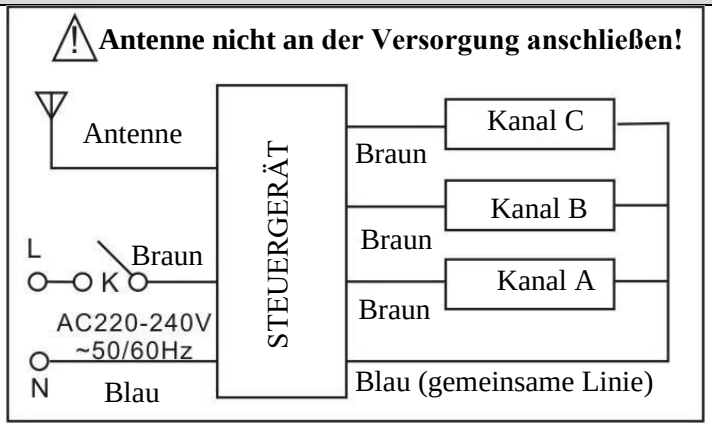

Abb. 1 Schaltplan

Taste	Funktion	Taste	Funktion
A	EINSCHALTEN/AUSSCHALTEN bei Last A	A	EINSCHALTEN/AUSSCHALTEN bei Last A
B	EINSCHALTEN/AUSSCHALTEN bei Last B	B	EINSCHALTEN/AUSSCHALTEN bei Last B
C	EINSCHALTEN/AUSSCHALTEN bei Last C	C	EINSCHALTEN/AUSSCHALTEN bei Last C
D	Timer – Zeitregler	EIN/AUS	EINSCHALTEN alle/AUSSCHALTEN alle
E ON	EINSCHALTEN alle		
F OFF	AUSSCHALTEN alle		